技術と信頼のトレードマーク

NIPPO

製品カタログ

配水ポリエチレン管用給水材料

サドル付分水栓

継手類

PE 挿し口付仕切弁・修理用クランプ

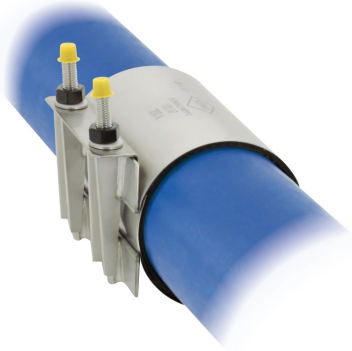

素敵な創造 ～人へ·未来へ

株式会社 日邦バルブ

NIPPO VALVE

配水ポリエチレン管用サドル付分水栓

INDEX

種類・型	商品記号	記載ページ
A 型（POLITEC規格品 ねじ込みタイプ）	HP-ASB	2 ページ
耐震型 RX-HP（日水協仕様書検査品）	RX-HP	3 ページ
F 型（フランジタイプ 浅層埋設対応）（日水協仕様書検査品）	HP-FSB	4 ページ
SUS 絶縁型（上部ステンレス製）（日水協仕様書検査品）	HP-SSBJ	5 ページ
NPJ（耐震インコア採用）一体型	HP-ASB-NPJ	6 ページ
NOJ（水道用 PE 管ワンタッチ継手）一体型	HP-ASB-NOJ	
EF 型（POLITEC規格品 電気融着工法）	SBEFV	7 ページ
HPPE 挿し口一体・EF 型 (JW 50 ㎜)（日水協仕様書検査品） 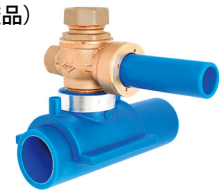	SBEFV-P	7 ページ
HPPE 挿し口一体型 (JW 50 ㎜)（日水協仕様書検査品）	AS-HP	8 ページ
50×40 割 T 型（日水協仕様書検査品）	HP-ASBT	9 ページ
浸透防止フィルム	-	
空気弁用サドルバンド 鋳鉄サドル	KS-HPJW	10 ページ
空気弁用サドルバンド EF サドル 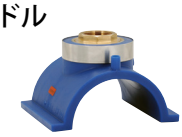	KS-EFVJW	
ポリエチレン管用ハンディードリル	PHD	

仕　様

●使用流体：水道水（常温）
●使用圧力：0.75MPa 以下
●取付管種：水道配水用ポリエチレン管

ボルト、ナットの標準締付トルク
40 N･m

・HP-ASBT の標準締付トルクは、60N･m となります。
・SBEFV,SBEFV-P,KS-EFVJW は、電気融着工法 (EF) による接合となります。

性　能

●HP-ASB・HP-ASB-NPJ・HP-ASB-NOJ (PTC B 20 に準拠 他)
・耐圧：1.75MPa 1 分間、異常なし。
・止水：0.75MPa 30 秒、異常なし。
・浸出：水質基準に適合。
・作動性：0.75MPa にて開閉した時、円滑に作動し異常なし。
・サドル機構の保持性：保持性試験により漏れなし。
・圧力損失：右表の通り。(但し、流水の圧力 0.15MPa 以上)
・他、内圧クリープ、曲げ水圧、扁平、負圧の各試験において異常なし。

止水機構の呼び径	20	25	30	40	50
基準流量　L/min	38	60	85	150	240
圧力損失　kPa	20 以下		15 以下		

●HP-FSB・HP-SSBJ（JWWA B 117・136 に準拠、他）
・上記 HP-ASB 等の性能と同様です。
･他、絶縁試験により 1000V の電圧にて抵抗値を測定した時、ボールケースとサドル本体との導通なし。

●SBEFV（JWWA K 145 及び PTC K 13 に準拠）
・耐圧：2.5MPa 2 分間、異常なし。
・浸出：水質基準に適合。
・耐環境応力き裂性：き裂発生なし。
・融着部相容性：漏れ・破損なし。
・破壊水圧強さ：4.0MPa 以上。
・熱間内圧クリープ性：漏れ、破損なし。
・耐候性：外観上き裂発生なく、熱安定性は酸化誘導時間 10 分以上。
・耐剥離性：サドル接合部のぜい性剥離面積比率 25%以下。
・熱安定性：酸化誘導時間 20 分以上。
・耐塩素水性：水泡発生なし。

配水ポリエチレン管用サドル付分水栓

A 型　HP-ASB　(PTC B 20 規格品)

●POLITEC規格品・ねじ込みタイプ、取付けはメカニカル方式。

品揃え

取出口径	20・25・30・40・50
取付管規格 呼び径	JWWA K 144：50・75・100・150 PTC K 03　　：200

容易な穿孔
→ハンディードリル PHD
で簡単・きれい
(10 ページ)

ズレ防止形状
→突起や凹部により
管の保持力アップ

過締め防止ストッパー
→締付け過ぎを防止
ボルト・ナット絶縁体
→絶縁・塗装面保護

構造・寸法

●20·25

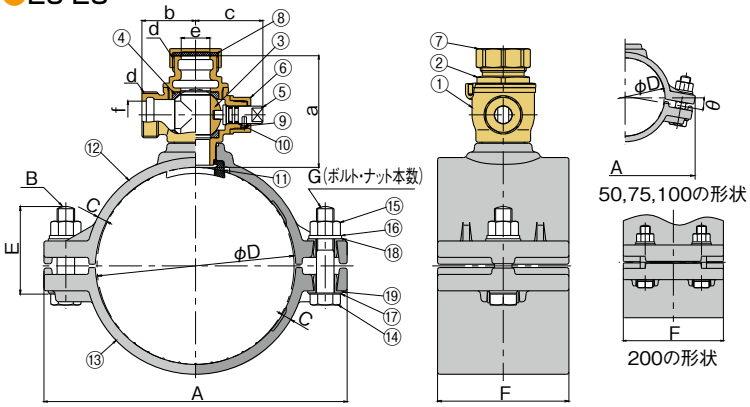

●30～50

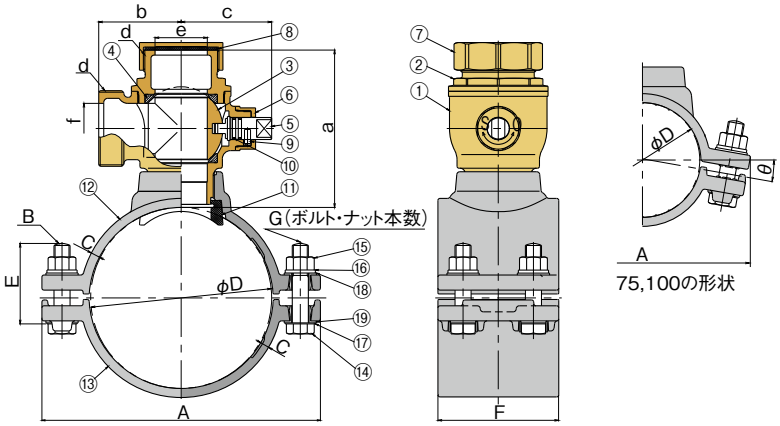

■止水機構 寸法表

mm

取出口径＼記号	a 最大	a 最小	b	c	d	e	f
20	95	82	43	57.5	G1	21	20
25	105	97.5	49	61.5	G1 1/4	26	25
30	135	125	58	75	G1 1/2	31	30
40	150	145	69	83	G2	41	40
50	168	155	82	90	G2 1/2	51	50

■主要部品表

品番	部　品　名	材　質
1	ボールケース	CAC911
2	ボール押え	CAC911
3	ボール弁体	鉛レス青銅連鋳棒
4	ボールシート	PTFE
5	スピンドル	鉛レス青銅連鋳棒
6	保護ナット	CAC406
7	キャップ	CAC406
8	キャップパッキン	NBR
9	止めピン	SUS304
10	Oリング	NBR
11	サドルパッキン	NBR
12	サドル本体	FCD450 エポキシ樹脂粉体塗装
13	サドルバンド	FCD450 エポキシ樹脂粉体塗装
14	六角ボルト	SUS304
15	六角ナット	SUS304 モリブデンコーティング
16	ワッシャ	SUS304
17	廻り止め座金	SUS304
18	絶縁体A	PC
19	絶縁体B	PC

■サドル機構 寸法表

mm

取付管規格・呼び径＼記号		A	B	C	D	E	F 止水機構 20・25	F 止水機構 30～50	G 止水機構 20・25	G 止水機構 30～50	θ
JWWA K 144	50	92.5	M16	7	63	70	90	—	2	—	17°
	75	99	M16	7	90	70	90	120	2	4	17°
	100	110	M16	9	125	70	120	120	2	4	10°
	150	277	M16	9	180	80	120	130	2	4	—
PTC K 03	200	350	M16	9	250	90	160	160	4	4	—

配水ポリエチレン管用サドル付分水栓

耐震型 RX-HP（日水協仕様書検査品）

●耐震型サドル付分水栓
●サドル上部が回転することで、地震動による配水管変位に対し給水管に過度な負担が加わることを抑制します。

品揃え

取出口径	20・25・30・40・50	
取付管規格	ISO(JWWA)	50・75・100・150
呼び径	PTC K 03	200

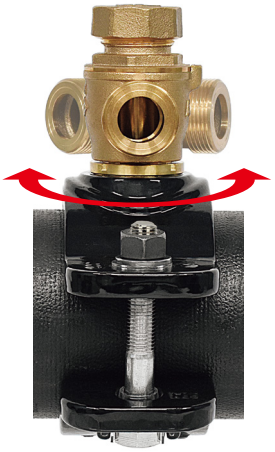

サドル上部が回転

ズレ防止形状
→突起や凹部により管の保持力アップ

過締め防止ストッパー
→締付け過ぎを防止
ボルト・ナット絶縁体
→絶縁・塗装面保護

構造・寸法

●20·25

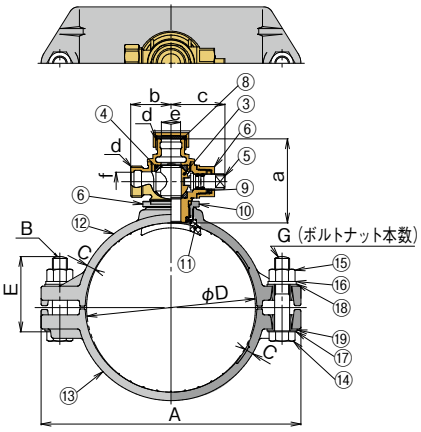

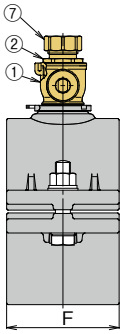

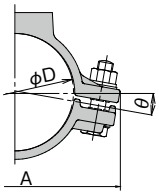

50,75,100の形状

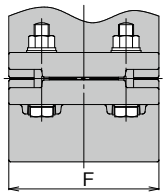

200（PTC）の形状

●30～50

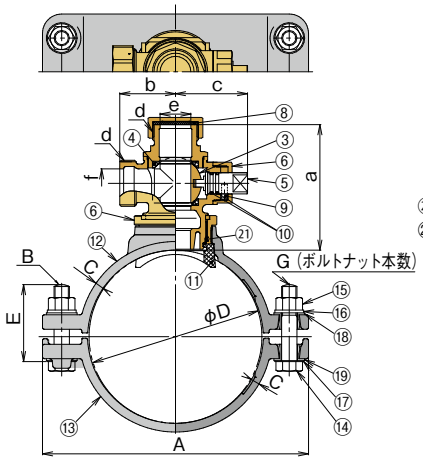

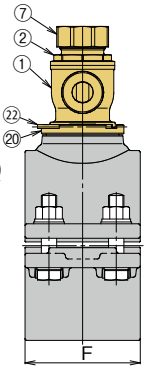

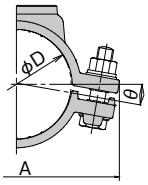

75,100の形状

■止水機構 寸法表

mm

取出口径＼記号	a	b	c	d	e	f
20	90.5	43	57.5	G1	21	20
25	101	49	61.5	G1 1/4	26	25
30	129.5	58	75	G1 1/2	31	30
40	139.5	69	83	G2	41	40
50	153.5	82	90	G2 1/2	51	50

■主要部品表

品番	部品名	材質
1	ボールケース	CAC911
2	ボール押え	CAC911
3	ボール弁体	鉛レス青銅連鋳棒
4	ボールシート	PTFE
5	スピンドル	鉛レス青銅連鋳棒
6	保護ナット	CAC911
7	キャップ	CAC911
8	キャップパッキン	NBR
9	止めピン	SUS304
10	Oリング	NBR
11	サドルパッキン	NBR
12	サドル本体	FCD450 エポキシ樹脂粉体塗装
13	サドルバンド	FCD450 エポキシ樹脂粉体塗装
14	六角ボルト	SUS304
15	六角ナット	SUS304 モリブデンコーティング
16	ワッシャ	SUS304
17	廻り止め座金	SUS304
18	絶縁体A	PC
19	絶縁体B	PC
20	ブッシュ	鉛レス青銅連鋳棒
21	Oリング	NBR
22	ロックピン	SWP-B

■サドル機構 寸法表

mm

取付管規格・呼び径＼記号		A 止水機構 20・25	A 止水機構 30～50	B	C	D	E	F 止水機構 20・25	F 止水機構 30～50	G	θ
ISO(JWWA)	50	189	—	M16	7	63	70	90	—	2	17°
	75	184	99	M16	7	90	70	90	120	2	17°
	100	221	110	M16	9	125	70	120	120	2	10°
	150	277	277	M16	9	180	80	120	130	2	—
PTC K 03	200	350	350	M16	9	250	90	160	160	4	—

F 型　HP-FSB

●分水栓の高さを低く抑えたフランジタイプ。（浅層埋設対応）

品揃え

取出口径	20・25・30・40・50
取付管規格呼び径	JWWA K 144：50・75・100・150
	PTC K 03　：200
	PWA 001　：50・75・100・150・200

容易な穿孔
→ハンディードリル PHD で簡単・きれい（10 ページ）

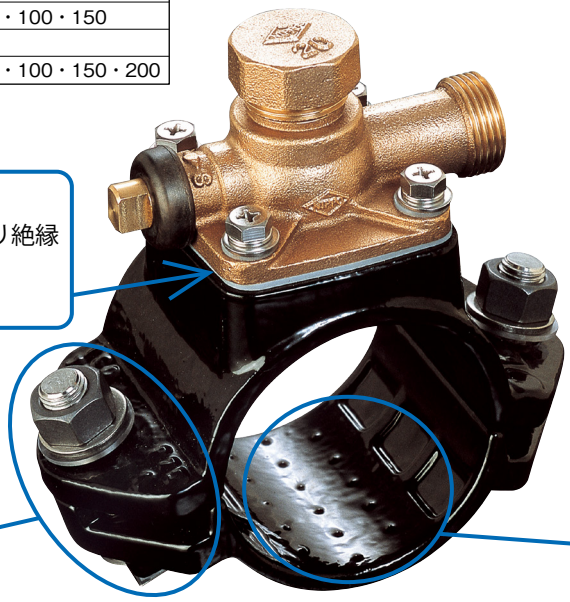

絶縁構造
→サドル、止水機構は樹脂により絶縁
鋳鉄部は非接水
→優れた防錆機能

過締め防止ストッパー
→締付け過ぎを防止
ボルト・ナット絶縁体
→絶縁・塗装面保護

ズレ防止形状
→突起や凹部により管の保持力アップ

構造・寸法

●20·25

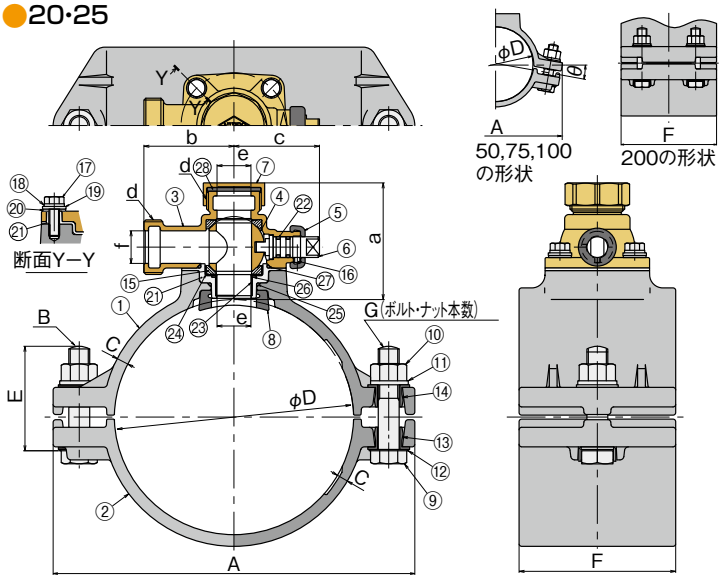

●30～50

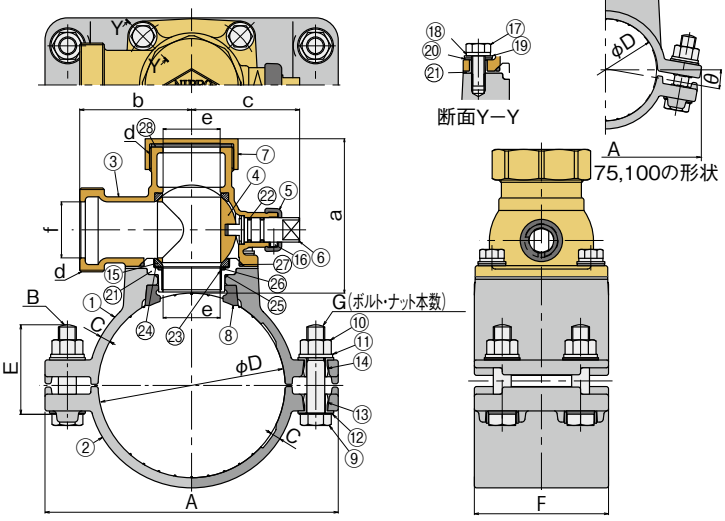

■止水機構 寸法表

mm

取出口径＼記号	a	b	c	d	e	f
20	82.5	66	62.5	G1	21	20
25	89.5	69	65.5	G1 ¼	26	25
30	111.5	81	81	G1 ½	31	30
40	123	98	90.5	G2	41	40
50	138	100	96.5	G2 ½	51	50

■サドル機構 寸法表

mm

取付管規格＼記号		A	B	C	D	E	F	G（ボルト・ナット本数）	θ
JWWA K 144（管種表示：ISO）	50	92.5	M16	7.0	63	70	90	止水機構 20・25 2本 止水機構 30～50 4本	17°
	75	99	M16	7.0	90	70	止水機構20・25：90 〃 30～50：120		17°
	100	110	M16	9.0	125	70	120		10°
	150	277	M16	9.0	180	80	止水機構20・25：120 〃 30～50：130		—
PTC K 03（管種表示：ISO）	200	350	M16	9.0	250	90	160	4本	—
PWA 001（管種表示：JIS）	50	92.5	M16	7.0	60	70	90	止水機構 20・25 2本 止水機構 30～50 4本	17°
	75	99	M16	7.0	89	70	止水機構20・25：90 〃 30～50：120		17°
	100	105	M16	9.0	114	70	120		10°
	150	262	M16	9.0	165	80			—
	200	310	M16	9.0	216	90	160	4本	—

■主要部品表

品番	部品名	材　質
1	サドル本体	FCD450 エポキシ樹脂粉体塗装
2	サドルバンド	FCD450 エポキシ樹脂粉体塗装
3	ボールケース	CAC911
4	ボール弁体	鉛レス青銅連鋳棒
5	保護キャップ	NBR
6	スピンドル	鉛レス青銅連鋳棒
7	キャップ	CAC911
8	サドルパッキン	NBR
9	六角ボルト	SUS304
10	六角ナット	SUS304 モリブデンコーティング
11	ワッシャ	SUS304
12	回り止め座金	SUS304
13	絶縁体A	PC
14	絶縁体B	PC
15	ボールシート	PTFE
16	止めピン	SUS304
17	六角ボルト	SUS304
18	スプリングワッシャ	SUS304
19	ワッシャ	SUS304
20	絶縁ワッシャ	PC
21	絶縁プレート	PC
22	Oリング	NBR
23	ブッシュ	SUS316
24	シートホルダー	SUS316
25	Oリング	NBR
26	Oリング	NBR
27	Oリング	NBR
28	キャップパッキン	NBR

配水ポリエチレン管用サドル付分水栓

SUS 絶縁型 HP-SSBJ

●ボールケースとサドル本体を電気的に絶縁した、上部ステンレス製サドル。

品揃え

取出口径	20・25・40・50
取付管規格 呼び径	JWWA K 144：50・75・100・150 PTC K 03　　：200

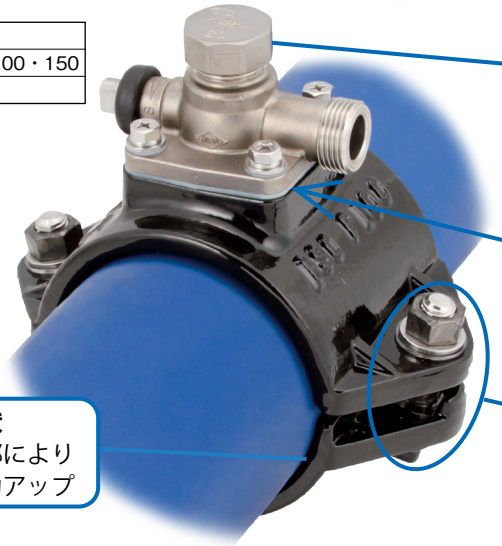

上部止水機構
→ステンレス製

容易な穿孔
→ハンディードリル PHD
で簡単・きれい（10 ページ）

絶縁構造
→サドル、止水機構は樹脂により絶縁、
異種金属の接触による電食を防止
鋳鉄部は非接水
→優れた防錆機能

ズレ防止形状
→突起や凹部により
管の保持力アップ

過締め防止ストッパー
→締付け過ぎを防止
ボルト・ナット絶縁体
→絶縁・塗装面保護

構造・寸法

●20・25

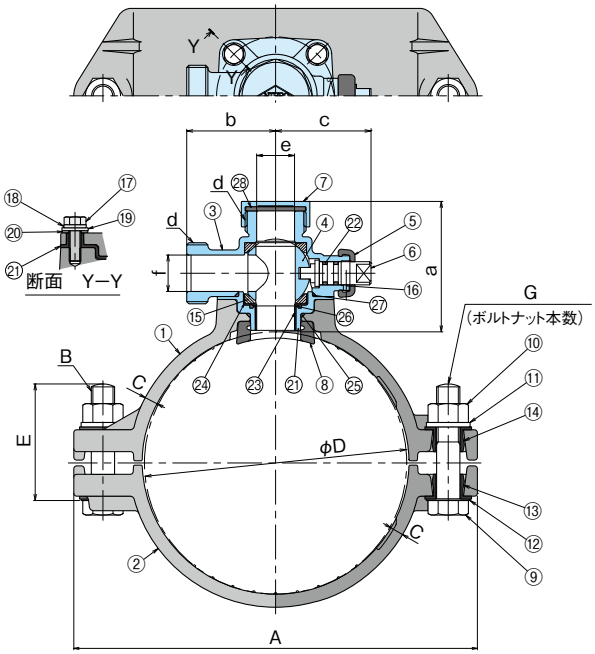

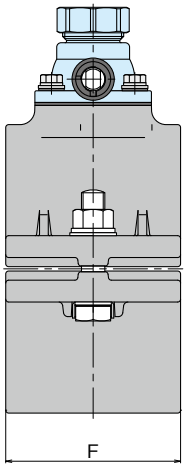

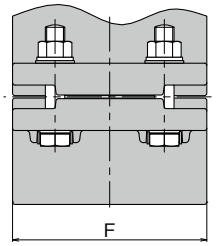

取出40,50,
及び取付管200の側面形状

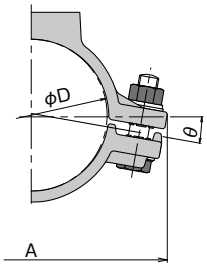

取付管50,75,100の
正面形状

●40・50

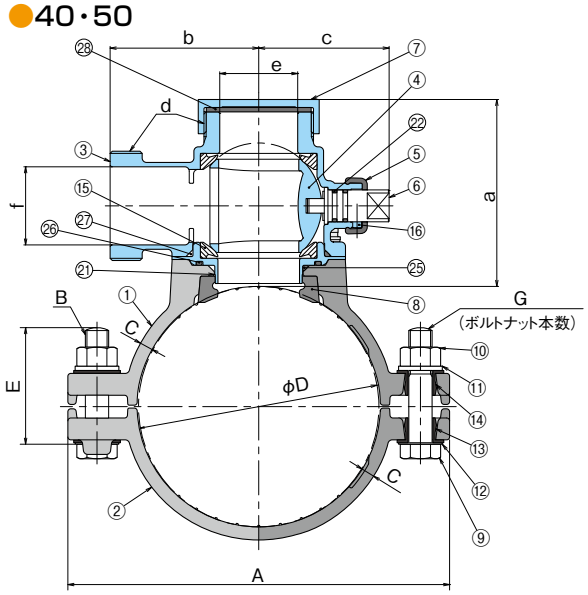

■止水機構 寸法表

mm

取出口径＼記号	a	b	c	d	e	f
20	82.5	60	62.5	G1	21	20
25	89.5	61	65.5	G1 ¼	26	25
40	114.5	85	90.5	G2	41	40
50	128.5	102	89.5	G2 ½	53.5	53.6

■サドル機構 寸法表

mm

取付管規格・呼び径＼記号		A	B	C	D	E	F	G	θ
JWWA K 144	50	188.5	M16	7	63	70	90	2	17°
	75	取出 20・25：183 取出 40・50：202.5	M16	7	90	70	取出 20・25：90 取出 40・50：120	2	17°
	100	224	M16	9	125	70	120	2	10°
	150	277	M16	9	180	80	取出 20・25：120 取出 40・50：130	2	—
PTC K 03	200	350	M16	9	250	90	160	4	—

■主要部品表

品番	部品名	材質	品番	部品名	材質
1	サドル本体	FCD450 エポキシ樹脂粉体塗装	15	ボールシート	取出20～40:PTFE 取出50:PTFE・POM
2	サドルバンド	FCD450 エポキシ樹脂粉体塗装	16	止めピン	SUS304
			17	六角ボルト	SUS304
3	ボールケース	SCS14	18	スプリングワッシャ	SUS304
4	ボール弁体	SCS14	19	ワッシャ	SUS304
5	保護キャップ	NBR	20	絶縁ワッシャ	PC
6	スピンドル	SUS316	21	絶縁プレート	取出20～40:PC 取出50:PPS・SUS304
7	キャップ	SCS14			
8	サドルパッキン	NBR	22	Oリング	NBR
9	六角ボルト	SUS304	23	ブッシュ（取出50を除く）	SUS316
10	六角ナット	SUS304モリブデンコーティング	24	シートホルダ（取出50を除く）	SUS316
11	ワッシャ	SUS304	25	Oリング	NBR
12	廻り止め座金	SUS304	26	Oリング	NBR
13	絶縁体A	PC	27	Oリング	NBR
14	絶縁体B	PC	28	キャップパッキン	NBR

配水ポリエチレン管用サドル付分水栓

NPJ 一体型 HP-ASB-NPJ

●水道用ポリエチレン管継手 NPJ(耐震インコア採用)が一体化。

品揃え

取出口径	20・25
取付管規格呼び径	JWWA K 144：50・75・100・150
	PTC K 03　：200

構造・寸法

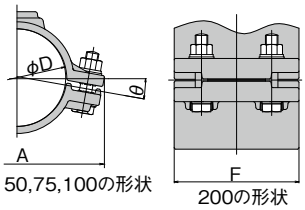

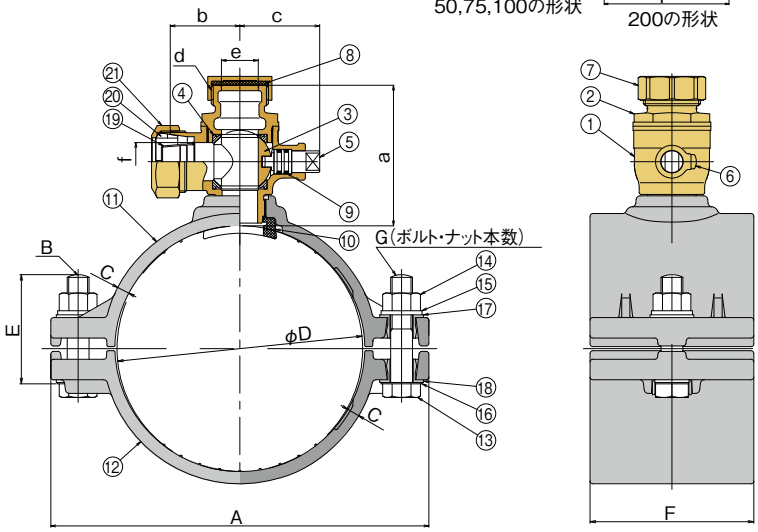

■止水機構 寸法表

mm

取出口径＼記号	a 最大	a 最小	b	c	d	e	f
20	95	82	47.5	54.5	G1	22	22
25	105	97.5	51	58.5	G1 1/4	27	28

■サドル機構 寸法表

mm

取付管規格呼び径	記号	A	B	C	D	E	F	G	θ
JWWA K 144	50	92.5	M16	7.0	63	70	90	2	17°
	75	99	M16	7.0	90	70	90	2	17°
	100	110	M16	9.0	125	70	120	2	10°
	150	277	M16	9.0	180	80	120	2	—
PTC K 03	200	350	M16	9.0	250	90	160	4	—

■主要部品表

品番	部品名	材質
1	ボールケース	CAC911
2	ボール押え	CAC911
3	ボール弁体	鉛レス青銅連鋳棒
4	ボールシート	PTFE
5	スピンドル	鉛レス青銅連鋳棒
6	鍋小ねじ	SUS410
7	サドルキャップ	CAC911
8	サドルキャップパッキン	NBR
9	Oリング	NBR
10	サドルパッキン	NBR
11	サドル本体	FCD450　エポキシ樹脂粉体塗装
12	サドルバンド	FCD450　エポキシ樹脂粉体塗装
13	六角ボルト	SUS304
14	六角ナット	SUS304　モリブデンコーティング
15	ワッシャ	SUS304
16	廻り止め座金	SUS304
17	絶縁体A	PC
18	絶縁体B	PC
19	インコア	SUS304
20	ロックリング	POM
21	袋ナット	CAC406C

配水ポリエチレン管用サドル付分水栓

NOJ 一体型 HP-ASB-NOJ

●水道用ポリエチレン管ワンタッチ継手 NOJ が一体化。

品揃え

取出口径	20・25
取付管規格呼び径	JWWA K 144：50・75・100・150
	PTC K 03　：200

構造・寸法

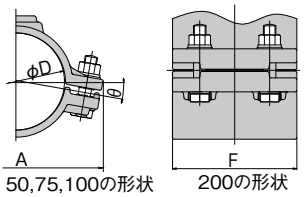

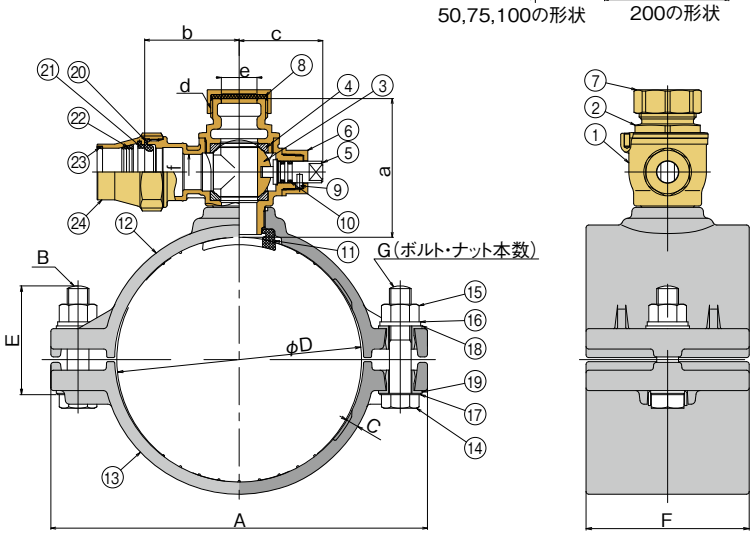

■止水機構 寸法表

mm

取出口径＼記号	a 最大	a 最小	b	c	d	e	f
20	95	82	57	57.5	G1	22	19
25	105	97.5	68	61.5	G1 1/4	27	26

■サドル機構 寸法表

mm

取付管規格呼び径	記号	A	B	C	D	E	F	G	θ
JWWA K 144	50	92.5	M16	7.0	63	70	90	2	17°
	75	99	M16	7.0	90	70	90	2	17°
	100	110	M16	9.0	125	70	120	2	10°
	150	277	M16	9.0	180	80	120	2	—
PTC K 03	200	350	M16	9.0	250	90	160	4	—

■主要部品表

品番	部品名	材質
1	ボールケース	CAC911
2	ボール押え	CAC911
3	ボール弁体	鉛レス青銅連鋳棒
4	ボールシート	PTFE
5	スピンドル	鉛レス青銅連鋳棒
6	保護ナット	CAC406
7	キャップ	CAC911
8	キャップパッキン	NBR
9	止めピン	SUS304
10	Oリング	NBR
11	サドルパッキン	NBR
12	サドル本体	FCD450　エポキシ樹脂粉体塗装
13	サドルバンド	FCD450　エポキシ樹脂粉体塗装
14	六角ボルト	SUS304
15	六角ナット	SUS304　モリブデンコーティング
16	ワッシャ	SUS304
17	廻り止め座金	SUS304
18	絶縁体A	PC
19	絶縁体B	PC
20	NOJパッキン	NBR
21	座金	POM
22	ロックリング	耐脱亜鉛黄銅
23	ダストシール	POM
24	接続用袋ナット	鉛レス青銅連鋳棒

配水ポリエチレン管用サドル付分水栓

EF 型 SBEFV（PTC K 13 規格品）

●電気融着（EF）工法による POLITEC 規格品（JWWA K 145 に準拠）

品揃え

取出口径	20・25・30・40・50
取付管規格・呼び径	JWWA K 144：50・75・100・150

容易な穿孔
→ハンディードリル PHD で簡単・きれい（10 ページ）

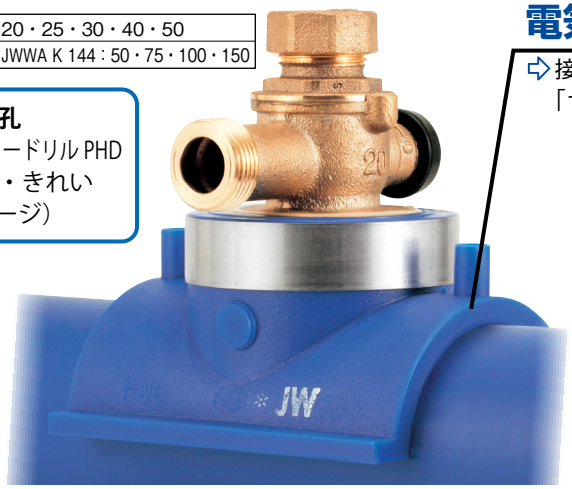

電気融着（EF）工法により取付管に接合

⇨接合工具は、「水道配水用 PE 管用 EF コントローラー JWEF」「サドルクランプ」「専用切削工具」等が必要です。

EF サドルクランプ 50・75

構造・寸法

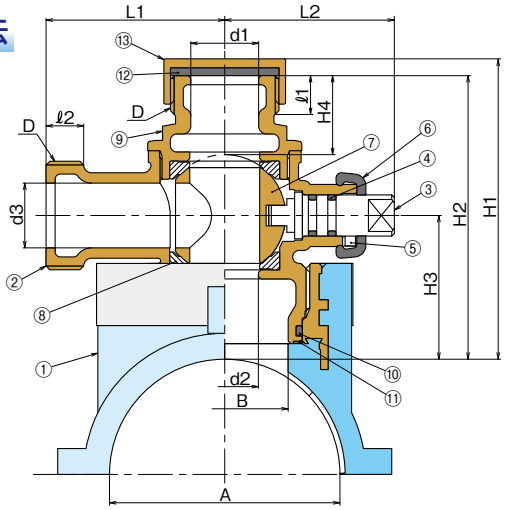

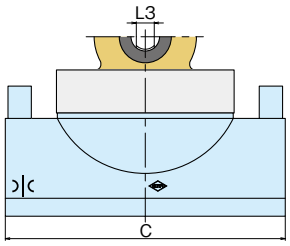

■サドル機構 主要寸法表　mm

取付管呼び径＼記号	A	B	C
50	63	26	110
75	89	49	156
100	125	49	156
150	180	49	156

■止水機構 主要寸法表　mm

取出口径＼記号	d1	d2	d3	D	H1	H2	H3	H4	ℓ1	ℓ2	L1	L2	L3
20	21	21	20	G1	109〔102〕	102〔95〕	56〔49〕	27.5	13	13	68〔51〕	62.5	10
25	26	26	25	G1 ¼	116	110	56	30.5	15	15	69〔52〕	66	10
30	32	32	30	G1 ½	126	118	57	34	17	17	73	69.5	13
40	42	42	40	G2	147	139	70	35.5	20	20	76	90.5	13
50	52	49	50	G2 ½	163	155	78	36.5	22	22	78	97.5	13

〔　〕内はサドル機構呼び径50

■主要部品表

品番	部品名	材質	品番	部品名	材質	品番	部品名	材質	品番	部品名	材質
1	EF サドル鞍	PE	5	ピン	SUS304	8	ボールシート	PTFE	11	O リング	NBR
2	ボールケース	CAC911	6	保護キャップ	NBR	9	ボール押え	CAC911	12	キャップパッキン	NBR
3	スピンドル	鉛レス青銅連鋳棒	7	ボール弁体	鉛レス青銅連鋳棒	10	O リング	NBR	13	サドルキャップ	CAC911
4	O リング	NBR									

配水ポリエチレン管用サドル付分水栓

HPPE 挿し口一体・EF 型 SBEFV-P（JW 50 ㎜）（日水協仕様書検査品）

品揃え

取出口径	50	
取付管規格　呼び径	ISO（JWWA）	75・100・150

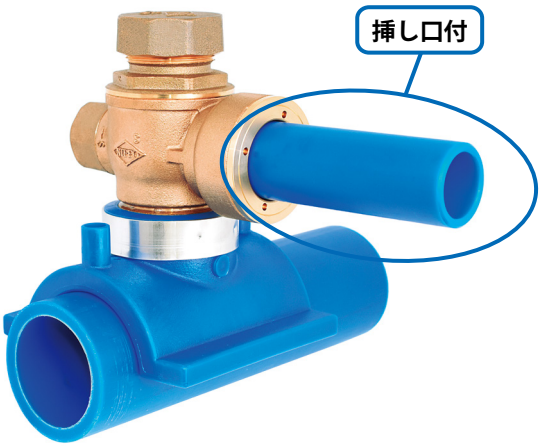

構造・寸法

●50

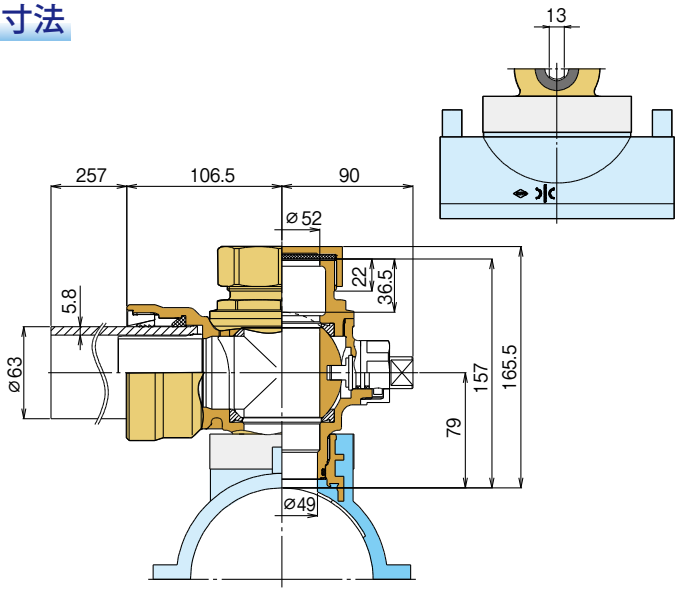

配水ポリエチレン管用サドル付分水栓

HPPE 挿し口一体型 AS-HP (JW 50 ㎜)(日水協仕様書検査品)

品揃え

取付管規格	止水機構　呼び径	サドル機構　呼び径
JWWA K 144	50	75・100・150・200

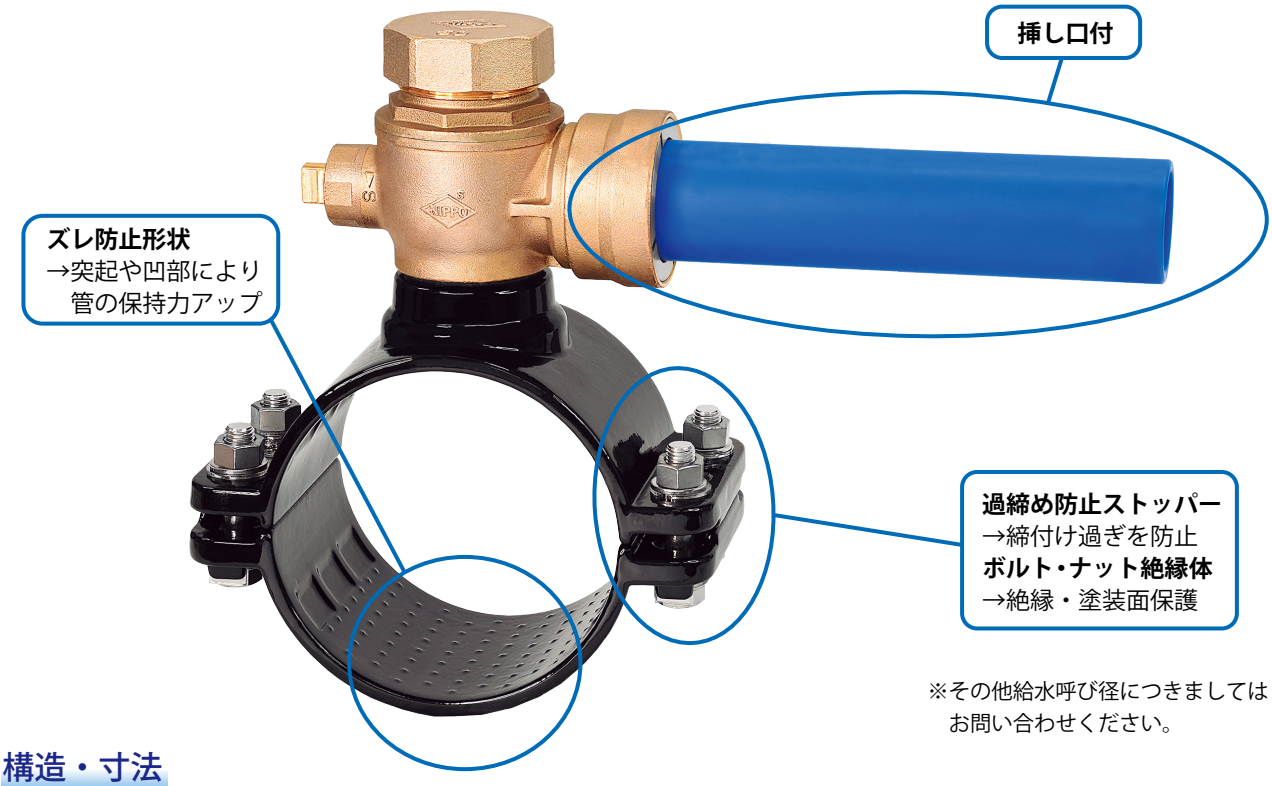

※その他給水呼び径につきましては
お問い合わせください。

構造・寸法

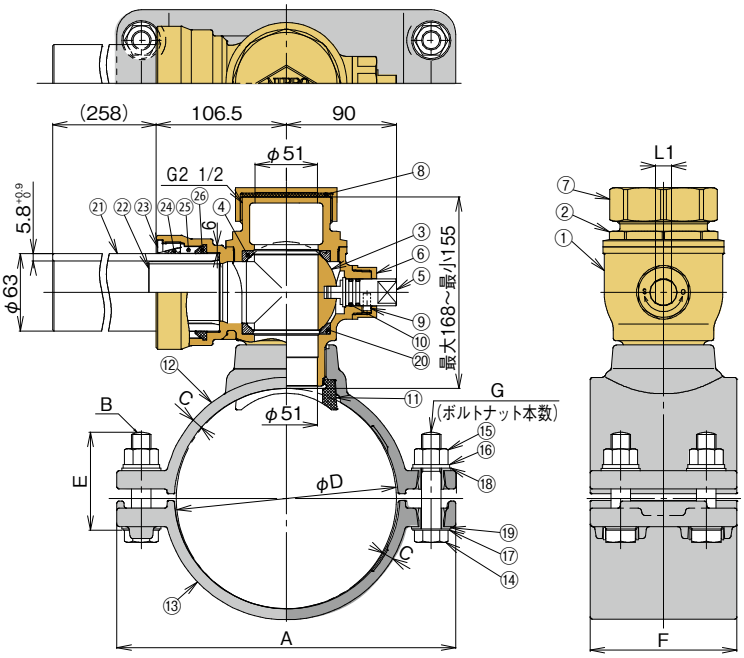

75,100の形状

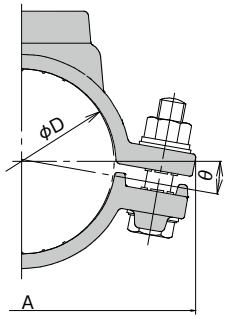

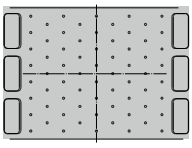

■サドル機構 寸法表

mm

取付管規格・呼び径 ＼ 記号		A	B	C	D	E	F	G	θ
PTC(JWWA)	75	203	M16	7	90	70	120	4	17°
	100	224	M16	9	125	70	120	4	10°
	150	277	M16	9	180	80	130	4	—
PTC K 03	200	350	M16	9	250	90	160	4	—

■主要部品表

品番	部品名	材質	品番	部品名	材質	品番	部品名	材質
1	ボールケース	CAC911	11	サドルパッキン	NBR	21	短管	HPPE　JWWA K 144
2	ボール押え	CAC911	12	サドル本体	FCD450 エポキシ樹脂粉体塗装	22	インコア	鉛レス青銅連鋳棒
3	ボール弁体	鉛レス青銅連鋳棒	13	サドルバンド	FCD450 エポキシ樹脂粉体塗装	23	締付ナット	鉛レス青銅連鋳棒
4	ボールシート(押え側)	POM	14	六角ボルト	SUS304	24	ロックリング	鉛レス青銅連鋳棒 又はCAC406C
5	スピンドル	鉛レス青銅連鋳棒	15	六角ナット	SUS304 モリブデンコーティング	25	パッキン押え	鉛レス青銅連鋳棒 又はCAC406C
6	保護ナット	CAC911	16	ワッシャ	SUS304	26	パッキン	NBR
7	キャップ	CAC911	17	廻り止め座金	SUS304			
8	キャップパッキン	NBR	18	絶縁体A	PC			
9	止めピン	SUS304	19	絶縁体B	PC			
10	Oリング	NBR	20	ボールシート	PTFE			

配水ポリエチレン管用サドル付分水栓

50×40 割 T 型 HP-ASBT（日水協仕様書検査品）

●50×40

■主要部品表

品番	部　品　名	材　質
1	ボールケース	CAC911
2	ボール押え	CAC911
3	ボール弁体	CAC902C
4	ボールシート	PTFE
5	ボールシート(押え側)	POM
6	スピンドル	CAC902C
7	保護ナット	CAC911
8	キャップ	CAC911
9	キャップパッキン	NBR
10	止めピン	SUS304
11	Oリング	NBR
12	ゴムパッキン	SBR
13	割T本体	FCD450−10 エポキシ樹脂粉体塗装
14	割Tバンド	FCD450−10 エポキシ樹脂粉体塗装
15	六角ボルト	SUS304　M16×70
16	六角ナット	SUS304　M16
17	ワッシャ	SUS304　M16
18	ウェッジリング	POM
19	Oリング	CR

構造・寸法

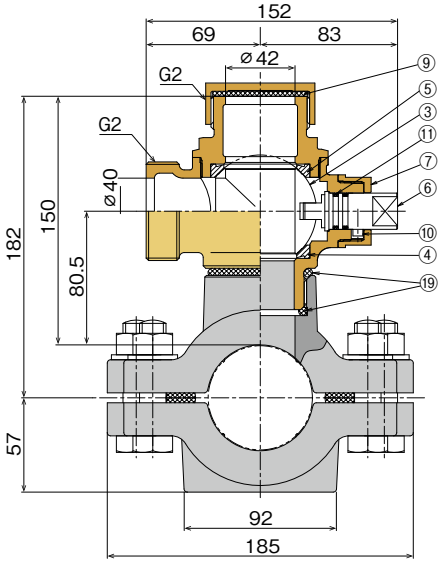

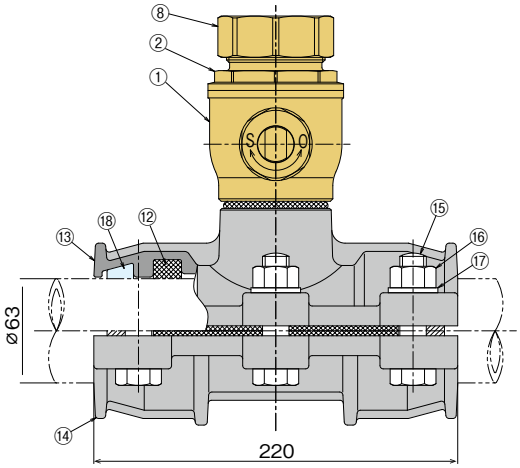

配水ポリエチレン管対応

浸透防止フィルム

●耐油性、耐薬品性、耐寒性に優れた外面浸透防止用フィルムです。

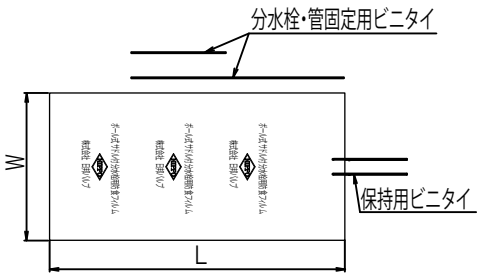

《ビニタイ有タイプ①②③④》

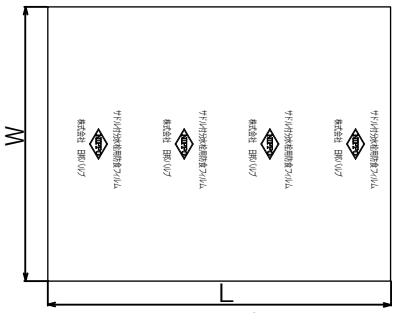

《ビニタイ無タイプ⑤⑥⑦》※

※固定用ナイロンテープが別途必要です。

■対応表

配水管径＼取出口径	ビニタイ有タイプ		ビニタイ無タイプ	
	20・25	30～50	20・25	30～50
50	①	-	④	-
75	②	②	④	⑤
100	③	③	⑤	⑤
150	③	③	⑤	⑥
200	④	④	⑥	⑥

■寸法表

mm

記号＼品揃え	ビニタイ有タイプ				ビニタイ無タイプ		
	①	②	③	④	⑤	⑥	⑦
L	800	1200	1500	1800	1000	1200	1600
W	500	500	500	600	800	800	800

空気弁用サドルバンド

●小型急速空気弁 NAV-STD が配水ポリエチレン管に取り付けできます。
●穿孔機は「ポリエチレン管用ハンディドリル PHD」をご利用ください。

鋳鉄サドル（メカニカル式） KS-HPJW

出水現場や雨天環境下での施工もOK

取付ねじ	25=Rc 1 1/4
取 付 管	50～150（JWWA K 144 規格管） 200（PTC K 03 規格管）

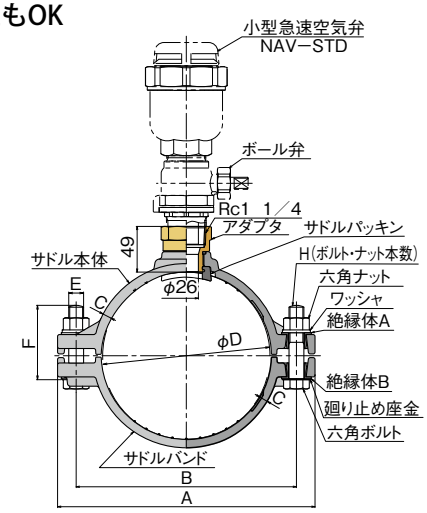

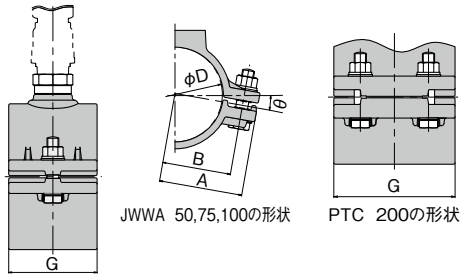

JWWA 50,75,100の形状　PTC 200の形状

■寸法表　mm

取付管規格・呼び径	記号	A	B	C	D	E	F	G	H	θ
JWWA K 144	50	92.5	72.5	7.0	63	M16	70	90	2	17°
	75	99	79	7.0	90	M16	70	90	2	17°
	100	110	90	9.0	125	M16	80	120	2	10°
	150	277	237	9.0	180	M16	80	120	2	—
PTC K 03	200	350	310	9.0	250	M16	90	160	4	—

EF サドル KS-EFVJW

電気融着工法（EF）により取付管に接合

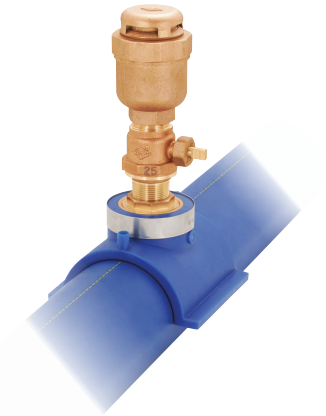

取付ねじ	25=Rc 1 1/4
取 付 管	50～150（JWWA K 144 規格管）

■寸法表　mm

取付管・呼び径	記号	A	B	C
75		47	89	129
100		47	125	177
150		57	180	233

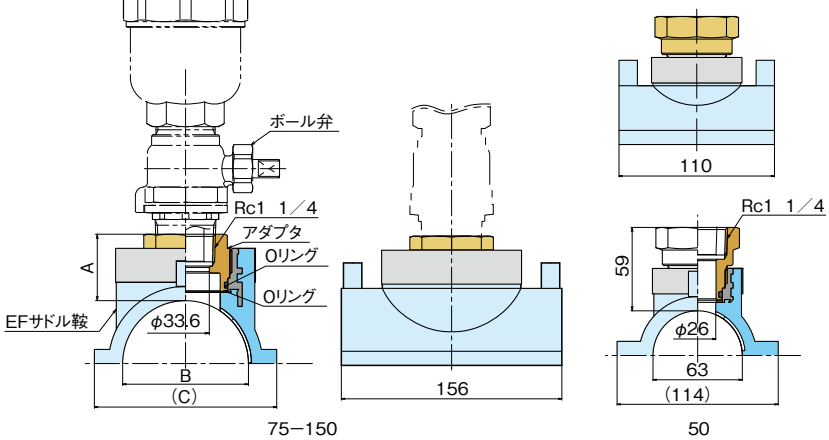

ポリエチレン管用ハンディードリル PHD 20用・25用・30用・40/50用

●ポリエチレン管専用穿孔機

・20用,25用,30用は、小型・軽量でキリ・アダプター一体型の口径毎の専用タイプのため、作業効率が上がります。
・40／50用は、アダプタ（40のみ）とキリを付け替える兼用型となっています。早送り機能と、管底を穿孔しないよう、一定送り機構を設けており安全です。

●ホルソー型キリによる押し切りタイプで、切屑が出ず、穿孔穴が非常にきれいに仕上がります。

●切片の取出しが容易。

切片は、切片押出棒によりキリを外さずに簡単に回収できます。
切屑の管内への残存はありません。

⚠ご使用の際は、製品に同梱されております取扱説明書をよくお読みの上、正しくお取扱い願います。

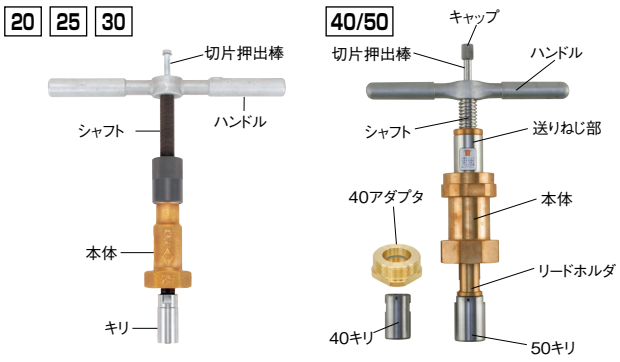

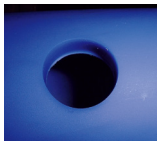
穿孔穴

切　片

配水ポリエチレン管用金属継手

NCJ　POLITEC規格品（PTC B 21）及び準拠品、インコア打込み式

・接合方法は JWWA B 116 水道用ポリエチレン管金属継手と同様です。詳しい手順を弊社「NPJX」カタログに掲載しています。

構　造

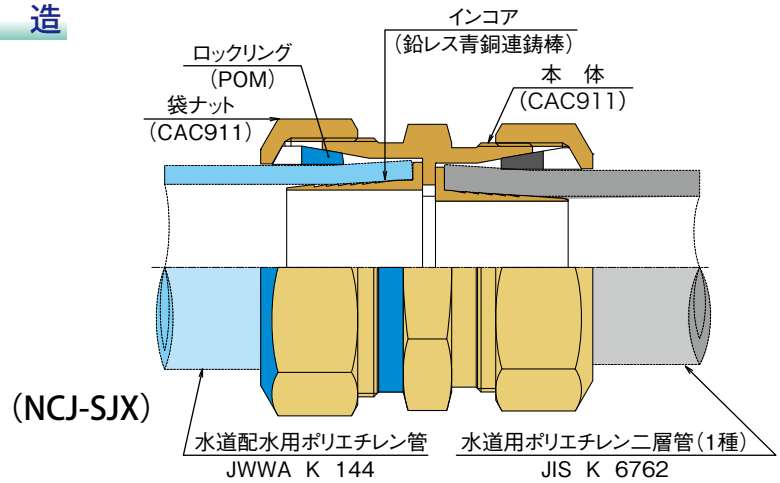

⚠ 管種を間違えないようご注意ください

	水道配水用PE管	水道用PE二層管（1種）
袋ナット	端面のみ青色	無着色
本　体	配水用PE管側のみ青色	PE二層管側は無着色
ロックリング	青　色	白　色
インコア（同口径比較）	大きい	小さい

ナットの標準締付トルク	150 N·m

種　類

■ソケット NCJ-SI 50

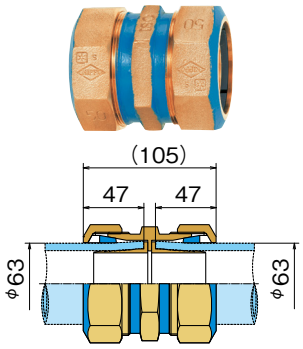

■ソケット NCJ-SJX 50・40×50HP・30×50HP

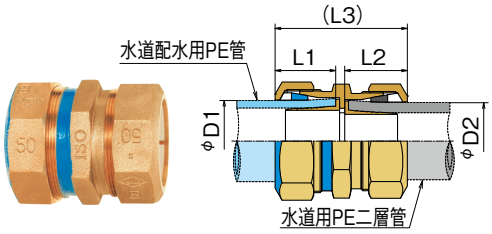

mm

呼び径＼記号	L1	L2	L3	D1	D2
50	50	49	(103.5)	63	60
40×50HP	48	40	(91.5)	63	48
30×50HP	41	36	(88)	63	42

■異種管ソケット NCJ-SM2 50

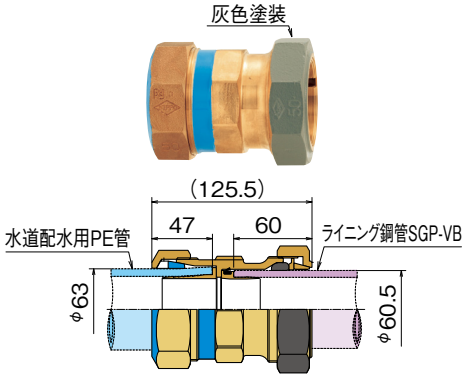

■伸縮ソケット NCJ-ESI 50

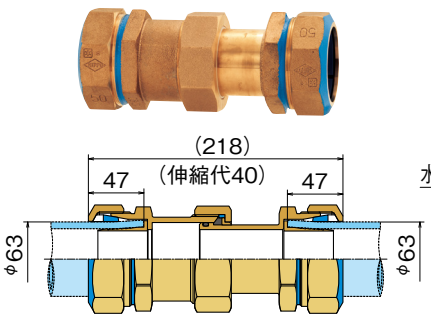

■伸縮ソケット NCJ-ESJX 50

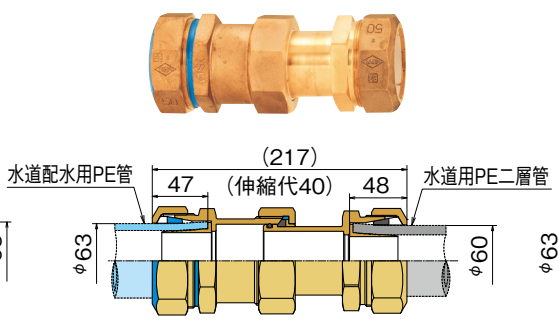

■異種管伸縮ソケット NCJ-ESM2 50

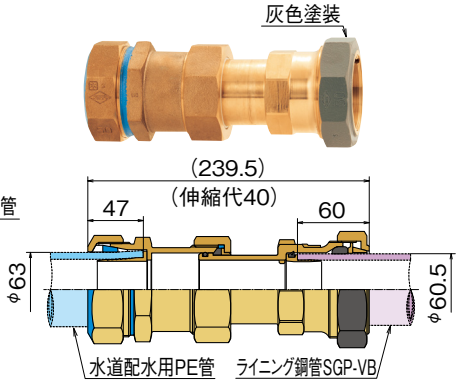

■おねじ NCJ-O 50

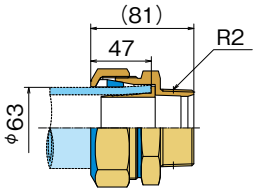

■平行おねじ NCJ-V 40×50HP

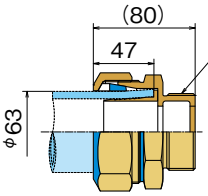

mm

呼び径＼記号	a
50	G2
40×50HP	G 1/2

■回転式おねじ NCJ-RO 50・40×50HP

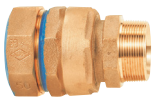

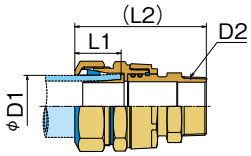

mm

呼び径＼記号	L1	L2	D1	D2
50	47	(134.5)	63	R2
40×50HP	47	118.5	63	R1 1/2

■めねじ NCJ-I 50

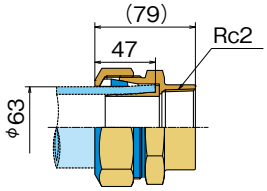

■回転式分止 NCJ-RSS 50

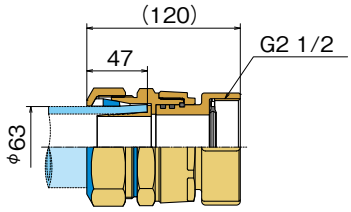

■90°エルボ NCJ-L 50

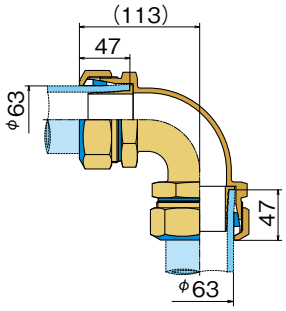

■メータ用 NCJ-M 50

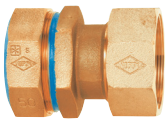

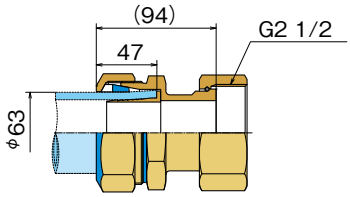

■エンド NCJ-E 50

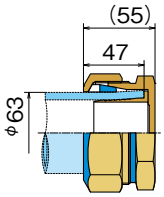

■異種管ソケット NCJ-MJ(VD・PD) 50

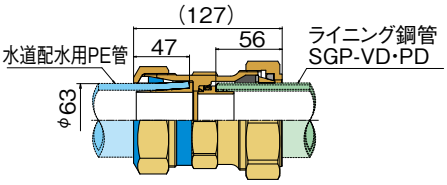

■90°ベンド NCJ-U 50

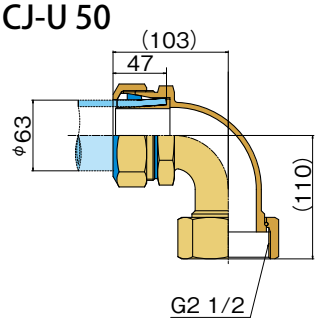

HPJ　日邦オリジナル型、インコア内蔵式

・接合方法は、部品を分解することなく管を差込み締付けるだけです。
　詳細は製品に同梱されております「配ポリ金属継手 HPJ 施工方法」をお読みください。

構　造

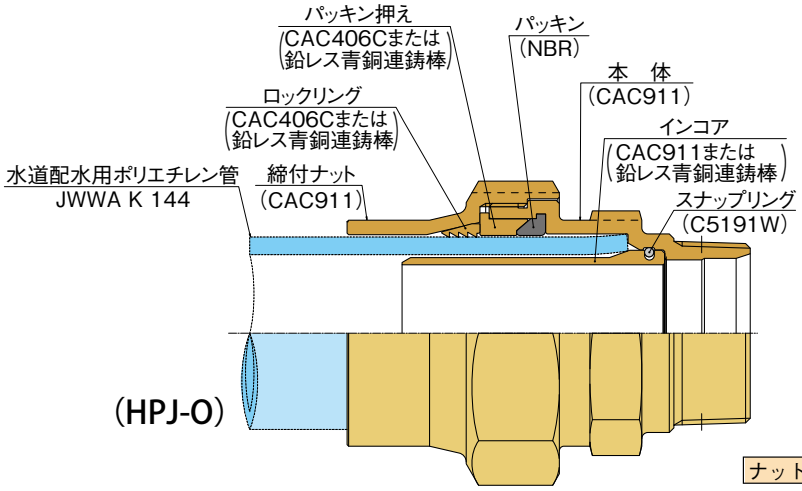

ナットの標準締付トルク	100 N·m

種　類

■ソケット HPJ-NSP 50

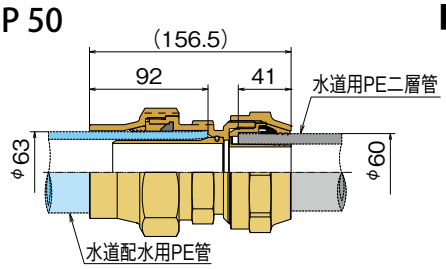

■おねじ HPJ-O 50

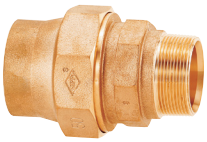

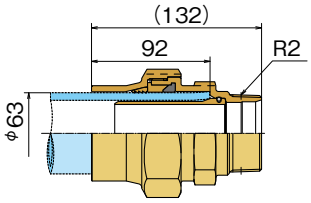

■分止 HPJ-SS 50

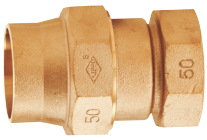

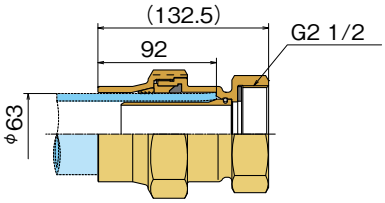

■メータ用 HPJ-M 50

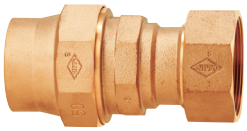

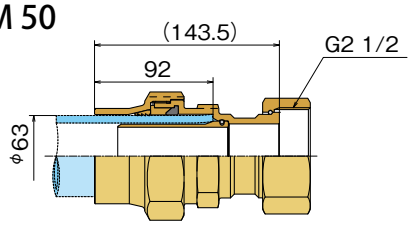

仕　様

●使用流体：水道水（常温）
●使用圧力：0.75MPa 以下
●適応管種：JWWA K 144 水道配水用ポリエチレン管
　　但しソケット及び伸縮ソケットは、上記の他 JIS K 6762 水道用ポリエチレン二層管（1 種）他

認証登録

●認証機関：(公社) 日本水道協会 品質認証センター
●適合性能：耐圧・浸出
●認証番号：G-578・G-748（NCJ-SM2・NCJ-MJ）

性　能（PTC B 21 に準ずる）

●胴の耐圧性：2.5MPa の水圧を加え 2 分間保持した時、異常なし。
●胴の気密性：0.6MPa の空気圧を加え 5 秒間保持した時、異常なし。
●引抜性：300mm 以上の管を接合し、11.3kN の軸荷重を加え 1 時間保持した時、異常なし。
●引抜阻止性：300mm 以上の管を接合し 25mm/min の速度で行った時、引抜阻止力が管の引張降伏強さより強い。
●水圧性：500mm 以上の管を接合し 0.02MPa の水圧を加え 2 分間保持、また、1.75MPa の水圧を加え 1 時間保持した時、いずれも異常なし。
●負圧性：500mm 以上の管を接合し -54kPa まで減圧して 2 分間保持した時、異常なし。
●浸出性：JWWA B 116 に規定される試験方法により、水質基準に適合。

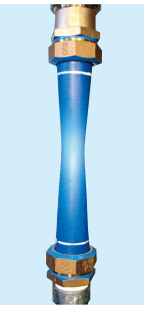
引抜阻止性試験

＊ポリエチレン二層管に接続する継手部は、JWWA B 116 に規定される性能に適合。

配水ポリエチレン管用

PE 挿し口付仕切弁 50 （PTC B 23 規格品）

●仕切弁・配水ポリエチレン管一体型で施工が簡単・確実。

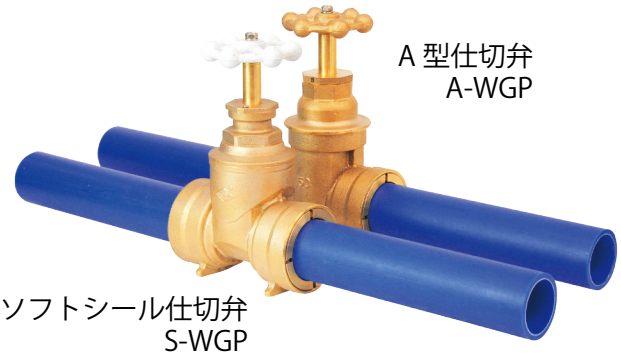

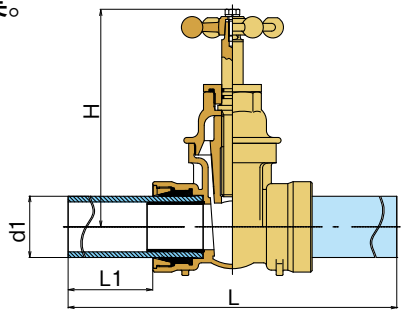

■主要材質：CAC911

■寸法表

mm

種類・呼び径 ＼ 記号		L±20	L1	H	d1
A-WGP	50	680	258	224	63
S-WGP	50	680	258	218	63

配水ポリエチレン管用

修理用クランプ

●傷ついた管の保護や漏水防止等にご使用ください。

品揃え

SCS

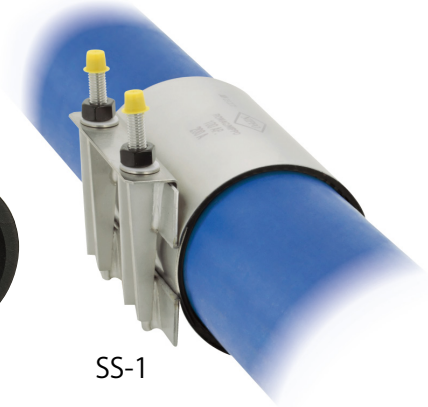
SS-1

SS-2

適合管種			
JWWA（ISO）〔50～150：JWWA K 144 規格管 200 ：PTC K 03 規格管〕			
型	管の呼び	管外径	クランプ幅
SS-1	50	φ63	150
	75*	φ90	200
	100	φ125	200
	150	φ180	300
SS-2	200	φ250	400

適合管種			
AW（JIS）〔PWA 001 規格管〕			
型	管の呼び	管外径	クランプ幅
SCS	50	φ60	150
SS-1	75*	φ89	200
	100	φ114	200
	150	φ165	300
SS-2	200	φ216	400

*75 は JWWA（ISO）、AW（JIS）共用。

補修バンド RB (50 mm)

50 : [PE·VP·SP·HP*]

*HPPE: 水道配水用ポリエチレン管 (JWWA K 144)
※AW 管についても検証済

■主要部品表

品番	部　品　名	材　質
1	バンド·上	CAC911
2	バンド·下	CAC911
3	ガスケット	耐塩素EPDM
4	座金組込六角ボルト	SUS304

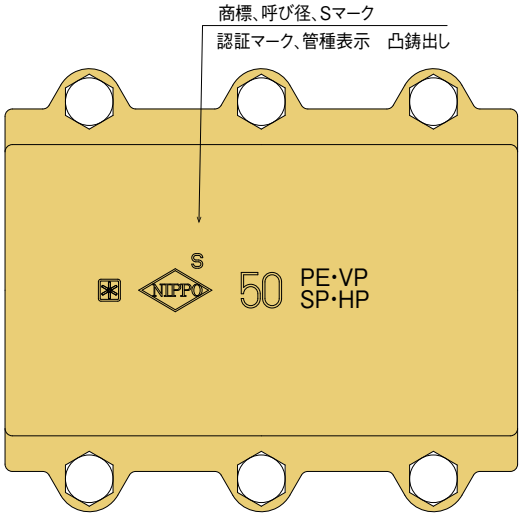

構造・寸法

50

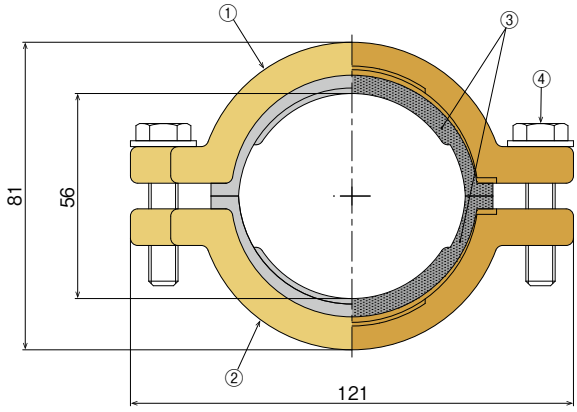

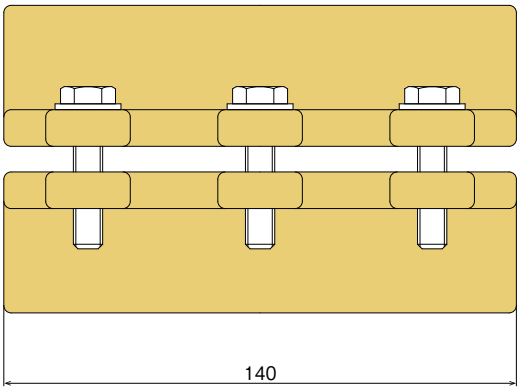

素敵な創造～人へ·未来へ
株式会社 日邦バルブ
NIPPO VALVE
本社・松本工場　〒399-8750 松本市笹賀3046
北海道工場　〒059-1362 苫小牧市柏原6-120
東京、設備、関東、神奈川、札幌、仙台、松本、北関東、名古屋、大阪、広島、福岡
ISO 9001・14001 認証取得　https://www.nippov.co.jp/

このカタログに記載した内容は予告なく変更することがあります。また、許容差のない数値は標準値を示します。呼び寸法·呼び径と実寸法とは同一ではありません。

営業拠点はこちら
弊社Webサイト

2409.2800K