技術と信頼のトレードマーク

NIPPO

逆止カートリッジ内蔵

PC 伸縮ボール止水栓 ボール止水栓

JWWA E-469 E-70

素敵な創造 ～人へ・未来へ

NIPPO VALVE 株式会社 日邦バルブ

PC逆止弁内蔵ボール止水栓

特　長

●確実な逆流防止性能。
　バネにより弁体を弁座に押しつけ、確実に逆流を防ぎます。また、弁の閉じ遅れによるわずかな逆流もありません。
●水平・垂直など取付姿勢が自由。
●逆流防止装置はカートリッジ式、清掃・交換が容易。
●流量特性に優れる。
●ボール弁体は、鏡面仕上げの鉛レス青銅合金に、更に樹脂コーティングを施してあり（PCボール弁Ⅲ型を除く）、耐食性・耐摩耗性に優れる。
●各種 停水機構、上流用・下流用、管端コア内蔵品など品揃え豊富。

構　造

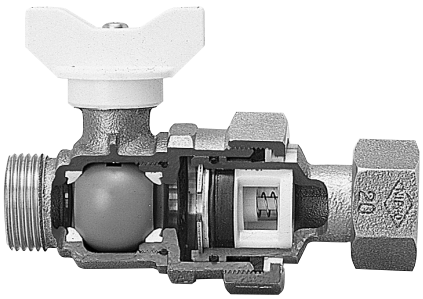

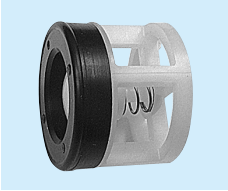

20×13, 25×13, 25×20
伸縮ジョイント部形状

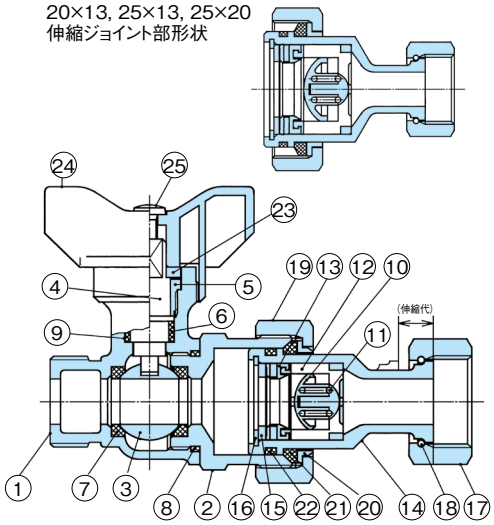

■主要部品表

品番	部品名	材質
1	本体	CAC911
2	ボール押え	CAC911
3	ボール弁体	鉛レス青銅連鋳棒
4	スピンドル	鉛レス青銅連鋳棒
5	スピンドル押え	CAC406C
6	バックアップリング	POM
7	ボールシート	PTFE
8	Oリング	NBR
9	Oリング	NBR
10	弁体	POM
11	コイルスプリング	SUS304WPB
12	弁箱	POM
13	弁座パッキン	C5191P・NBR
14	伸縮パイプ	CAC911
15	座金	C5191P
16	C型止め輪	SUS304
17	袋ナット	CAC406又はCAC406C
18	直結リング	C5191W
19	ジョイントナット	CAC406
20	ジョイント座金	POM
21	ジョイントパッキン	NBR
22	Oリング	NBR
23	ハンドルガイド	SUS304
24	ハンドル	POM
25	十字穴付き小ねじ	SUS304

仕　様（但し、PCボール弁Ⅲ型を除く）

●使用流体：水道水（常温）
●使用圧力：0.75MPa以下

認証登録

●認証機関：(公社)日本水道協会　品質認証センター
●適合性能：耐圧・浸出・逆流防止・耐久
●認証番号：E―469
　　E―70（PCボール弁Ⅲ型）

性　能（但し、PCボール弁Ⅲ型を除く）

- 耐圧性能……1.75MPaの水圧を加え、1分間保持した時、漏れその他の異常がないこと。
- 浸出性能……浸出性能試験により基準に適合。
- 逆流防止性能……二次側より0.003MPa及び1.5MPaの水圧を1分間加えた時、漏れその他の異常がないこと。
- 耐久性能……10万回の開閉操作を繰り返した後、耐圧・逆流防止性能に異常がないこと。

★ 止水性能……0.75MPaの水圧を加え、30秒間保持した時、シート漏れがないこと。
★ 流量特性……グラフ参照

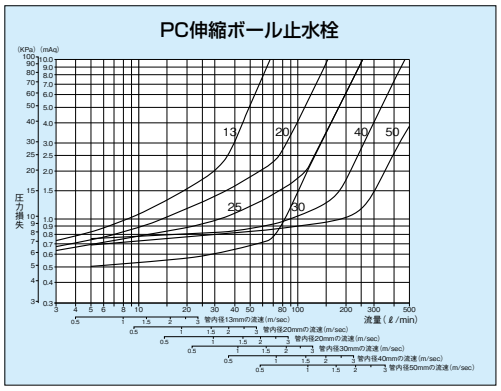

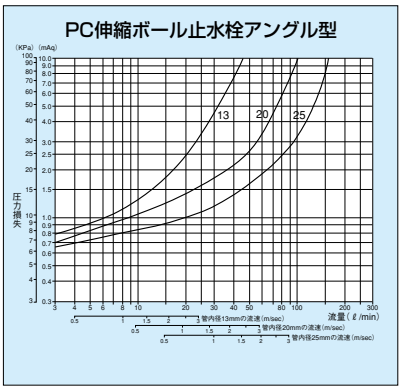

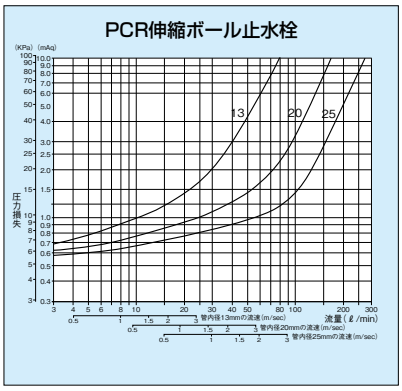

PC伸縮ボール止水栓（上流用･下流用）

PC-MEO　E-469

ジュラハンドル式は、握りやすく回しやすい形状です。
（ハンドルロックによる停水機能付きもあります。）

上流用　13～25

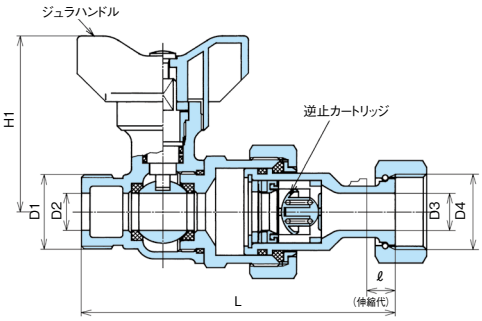

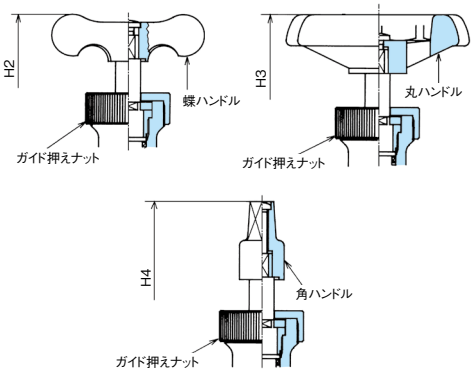

下流用　13～25

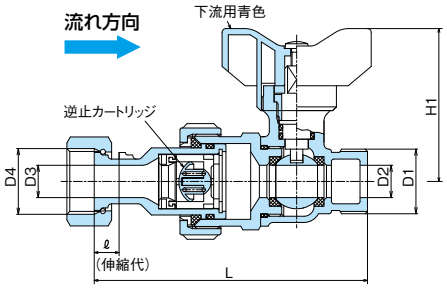

■主要寸法表

(mm)

呼径＼記号	L	ℓ	D1(統一ねじ) 呼び	D1(統一ねじ) 山数	D1(普通ねじ) 呼び	D1(普通ねじ) 山数	D2	D3	D4(統一ねじ) 呼び	D4(統一ねじ) 山数	D4(普通ねじ) 呼び	D4(普通ねじ) 山数	H1	H2	H3	H4
13	110	10	G¾	14	W25.8	14	13	13	G¾	14	W25.8	14	61.5	71.5	77	83.5
20	130	11	G1	11	W33.0	14	20	20	G1	11	W33.0	14	65.5	75.5	81	87.5
25	145	11	G1¼	11	W39.0	14	25	25	G1¼	11	W39.0	14	69.5	79.5	85	91.5
20×13	130	11	G1	11	W33.0	14	20	13	G¾	14	W25.8	14	65.5	75.5	81	87.5
25×13	145	11	G1¼	11	W39.0	14	25	13	G¾	14	W25.8	14	69.5	79.5	85	91.5
25×20	145	11	G1¼	11	W39.0	14	25	20	G1	11	W33.0	14	69.5	79.5	85	91.5

（注）異径は上流用のみで、下流用にはありません。

上流用　30～50

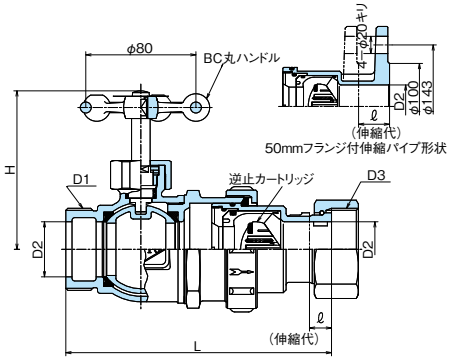

■主要寸法表

(mm)

呼径＼記号	L	ℓ	D1(統一ねじ) 呼び	D1(統一ねじ) 山数	D2	D3(統一ねじ) 呼び	D3(統一ねじ) 山数	D3(普通ねじ) 呼び	D3(普通ねじ) 山数	H
30	166	15	G1½	11	30	G1½	11	W49.0	11	107
40	193	16	G2	11	40	G2	11	W56.0	11	115
50	247	36	G2½	11	50	G2½	11	—	—	123
50F	266	36	G2½	11	50	—	—	—	—	123

（注）50Fは、フランジ付伸縮パイプが付いた製品です。

N･PC-MEO　E-469

面間寸法が短いタイプです。

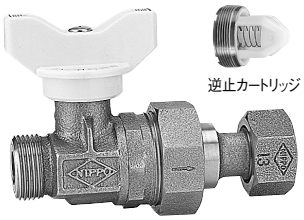

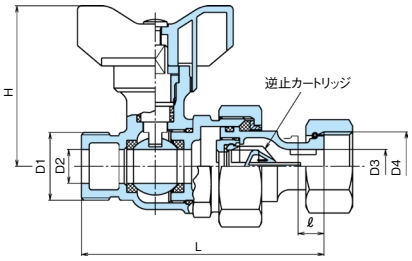

■主要寸法表

(mm)

呼径＼記号	L	ℓ	D1(統一ねじ) 呼び	D1(統一ねじ) 山数	D1(普通ねじ) 呼び	D1(普通ねじ) 山数	D2	D3	D4(統一ねじ) 呼び	D4(統一ねじ) 山数	D4(普通ねじ) 呼び	D4(普通ねじ) 山数	H
13	98	8	G¾	14	W25.8	14	13	13	G¾	14	W25.8	14	61.5
20	119	10.5	G1	11	W33.0	14	20	20	G1	11	W33.0	14	65.5
25	137	11	G1¼	11	W39.0	14	25	25	G1¼	11	W39.0	14	69.5
20×13	124	10.5	G1	11	W33.0	14	20	13	G¾	14	W25.8	14	65.5

PC-MEI　（内ねじ）　E-469

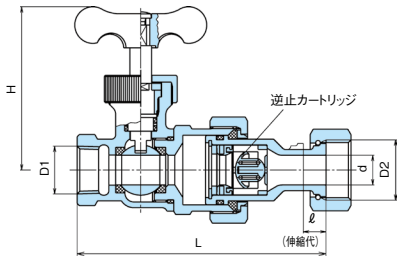

■主要寸法表

(mm)

呼径＼記号	L	ℓ	D1 呼び	D1 山数	d	D2(統一ねじ) 呼び	D2(統一ねじ) 山数	D2(普通ねじ) 呼び	D2(普通ねじ) 山数	H
13	109.5	10	Rc½	14	13	G¾	14	W25.8	14	71.5
20	128	11	Rc¾	14	20	G1	11	W33.0	14	75.5
25	142	11	Rc1	11	25	G1¼	11	W39.0	14	79.5
20×13	128	11	Rc¾	14	13	G¾	14	W25.8	14	75.5
25×13	142	11	Rc1	11	13	G¾	14	W25.8	14	79.5
25×20	142	11	Rc1	11	20	G1	11	W33.0	14	79.5

PC逆止弁内蔵ボール止水栓

PC-MEO-A （アングル型上流用･下流用） E-469

上流用

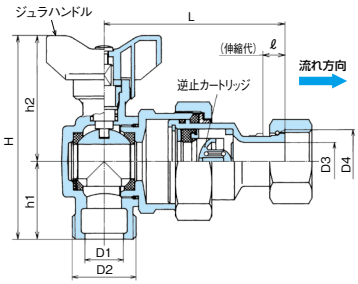

下流用

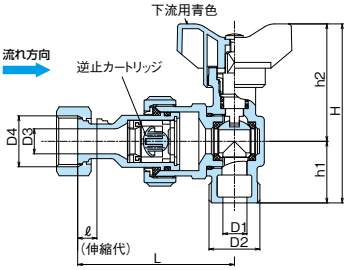

■主要寸法表 (mm)

呼び径＼記号	L	ℓ	D1(統一ねじ) 呼び	D1(統一ねじ) 山数	D1(普通ねじ) 呼び	D1(普通ねじ) 山数	D2	D3	D4(統一ねじ) 呼び	D4(統一ねじ) 山数	D4(普通ねじ) 呼び	D4(普通ねじ) 山数	H	h1	h2
13	81.5	10	G¾	14	W25.8	14	13	13	G¾	14	W25.8	14	93.5	32	61.5
20	94	11	G1	11	W33.0	14	20	20	G1	11	W33.0	14	106	40.5	65.5
25	104	11	G1¼	11	W39.0	14	25	25	G1¼	11	W39.0	14	117	47.5	69.5

NT・PC伸縮ボール止水栓 （ハンドル脱着式）

NT・PC-MEO E-469

NT式は、簡易で安価なハンドル脱着による開閉操作を防ぐ形式です。

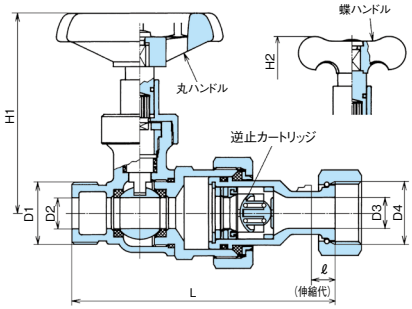

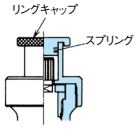

停水時

■主要寸法表 (mm)

呼び径＼記号	L	ℓ	D1(統一ねじ) 呼び	D1(統一ねじ) 山数	D1(普通ねじ) 呼び	D1(普通ねじ) 山数	D2	D3	D4(統一ねじ) 呼び	D4(統一ねじ) 山数	D4(普通ねじ) 呼び	D4(普通ねじ) 山数	H1	H2
13	110	10	G¾	14	W25.8	14	13	13	G¾	14	W25.8	14	81	77
20	130	11	G1	11	W33.0	14	20	20	G1	11	W33.0	14	89	83.5
25	145	11	G1¼	11	W39.0	14	25	25	G1¼	11	W39.0	14	94	87.5
20×13	130	11	G1	11	W33.0	14	20	13	G¾	14	W25.8	14	89	83.5
25×13	145	11	G1¼	11	W39.0	14	25	13	G¾	14	W25.8	14	94	87.5
25×20	145	11	G1¼	11	W39.0	14	25	20	G1	11	W33.0	14	94	87.5

NNT・PC伸縮ボール止水栓 （ハンドル脱着　密閉プラグ式）

NNT・PC-MEO E-469

NNT式は、ハンドル取り外し時に、専用工具以外では取り外しできない密閉プラグでスピンドル部を覆い、開閉栓操作防止をより確実にした形式です。

密閉プラグ開閉ハンドル

密閉プラグ

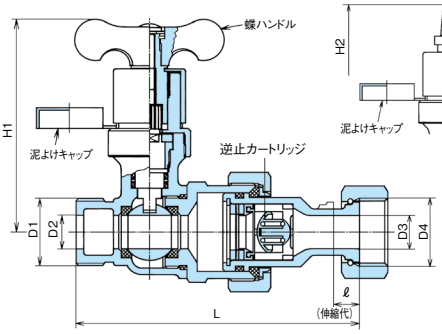

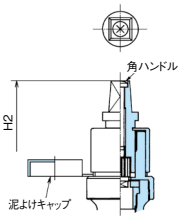

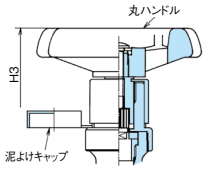

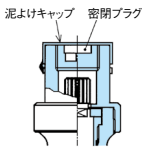

停水時

■主要寸法表 (mm)

呼び径＼記号	L	ℓ	D1(統一ねじ) 呼び	D1(統一ねじ) 山数	D1(普通ねじ) 呼び	D1(普通ねじ) 山数	D2	D3	D4(統一ねじ) 呼び	D4(統一ねじ) 山数	D4(普通ねじ) 呼び	D4(普通ねじ) 山数	H1	H2	H3
13	110	10	G¾	14	W25.8	14	13	13	G¾	14	W25.8	14	82.5	86	87
20	130	11	G1	11	W33.0	14	20	20	G1	11	W33.0	14	86.5	90	91
25	145	11	G1¼	11	W39.0	14	25	25	G1¼	11	W39.0	14	90.5	94	95
20×13	130	11	G1	11	W33.0	14	20	13	G¾	14	W25.8	14	86.5	90	91
25×13	145	11	G1¼	11	W39.0	14	25	13	G¾	14	W25.8	14	90.5	94	95
25×20	145	11	G1¼	11	W39.0	14	25	20	G1	11	W33.0	14	90.5	94	95

NNT・PC-MEI （内ねじ） E-469

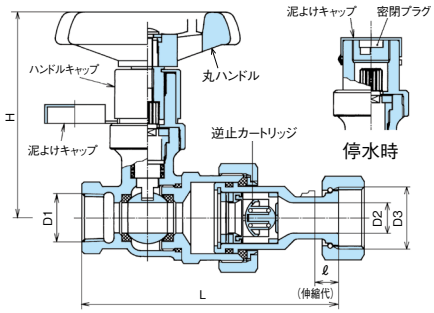

■主要寸法表 (mm)

呼径＼記号	L	ℓ	D1 呼び	D1 山数	D2	D3(統一ねじ) 呼び	D3(統一ねじ) 山数	D3(普通ねじ) 呼び	D3(普通ねじ) 山数	H
13	108	10	Rc½	14	13	G¾	14	W258	14	87.5
20	128	11	Rc¾	14	20	G1	11	W330	14	91.5
25	142	11	Rc1	11	25	G1¼	11	W390	14	95.5
20×13	128	11	Rc¾	14	13	G¾	14	W258	14	91.5
25×13	142	11	Rc1	11	13	G¾	14	W258	14	95.5
25×20	142	11	Rc1	11	20	G1	11	W330	14	94

RNT-PC伸縮ボール止水栓 （ビス交換　空転式）

RNT・PC-MEO E-469

開閉操作はLビス装着時のみ可能です。Sビス装着時は、ハンドルが空転し栓の開閉ができません。

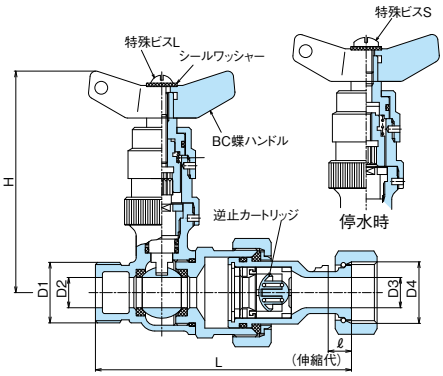

特殊ビス

■主要寸法表 (mm)

呼径＼記号	L	ℓ	D1(統一ねじ) 呼び	D1(統一ねじ) 山数	D1(普通ねじ) 呼び	D1(普通ねじ) 山数	D2	D3	D4(統一ねじ) 呼び	D4(統一ねじ) 山数	D4(普通ねじ) 呼び	D4(普通ねじ) 山数	H
13	110	10	G¾	14	W258	14	13	13	G¾	14	W258	14	95
20	130	11	G1	11	W330	14	20	20	G1	11	W330	14	99
25	145	11	G1¼	11	W390	14	25	25	G1¼	11	W390	14	103
20×13	130	11	G1	11	W330	14	20	13	G¾	14	W258	14	99
25×13	145	11	G1¼	11	W390	14	25	13	G1	11	W258	14	103
25×20	145	11	G1¼	11	W390	14	25	20	G1	11	W330	14	103

NTC-M-PC伸縮ボール止水栓 （コネクタ付ビス交換　空転式）

NTC-M・PC-MEO E-469

開閉操作はコネクタ付ビス装着時のみ可能です。
Sビス装着時にはハンドルが空転し、栓の開閉ができません。

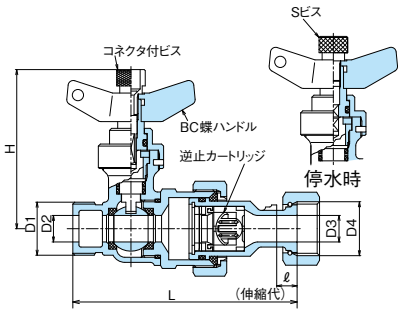

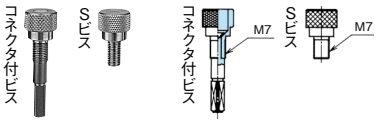

■主要寸法表 (mm)

呼径＼記号	L	ℓ	D1(統一ねじ) 呼び	D1(統一ねじ) 山数	D1(普通ねじ) 呼び	D1(普通ねじ) 山数	D2	D3	D4(統一ねじ) 呼び	D4(統一ねじ) 山数	D4(普通ねじ) 呼び	D4(普通ねじ) 山数	H
13	110	10	G¾	14	W258	14	13	13	G¾	14	W258	14	78
20	130	11	G1	11	W330	14	20	20	G1	11	W330	14	82
25	145	11	G1¼	11	W390	14	25	25	G1¼	11	W390	14	86
20×13	130	11	G1	11	W330	14	20	13	G¾	14	W258	14	82
25×13	145	11	G1¼	11	W390	14	25	13	G¾	14	W258	14	86
25×20	145	11	G1¼	11	W390	14	25	20	G1	11	W330	14	86

NTC-MS・PC-MEO （コネクタ付ビス交換空転式） E-469

面間寸法が短いタイプです。

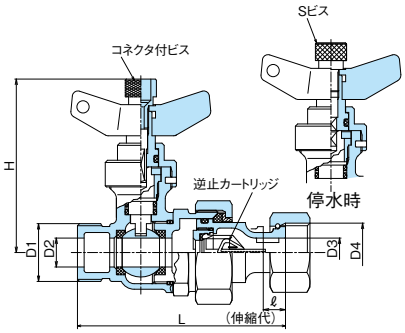

■主要寸法表 (mm)

呼径＼記号	L	ℓ	D1(統一ねじ) 呼び	D1(統一ねじ) 山数	D1(普通ねじ) 呼び	D1(普通ねじ) 山数	D2	D3	D4(統一ねじ) 呼び	D4(統一ねじ) 山数	D4(普通ねじ) 呼び	D4(普通ねじ) 山数	H
13	98	8	G¾	14	W258	14	13	13	G¾	14	W258	14	78
20	119	10.5	G1	11	W330	14	20	20	G1	11	W330	14	82
25	137	11	G1¼	11	W390	14	25	25	G1¼	11	W390	14	86
20×13	124	10.5	G1	11	W330	14	20	13	G¾	14	W258	14	82

PC逆止弁内蔵ボール止水栓

NT-M-PC伸縮ボール止水栓（閉栓時ハンドル脱着式）

NT-M・PC-MEO E-469

ハンドルは、閉栓状態の位置の時だけ脱着できます。

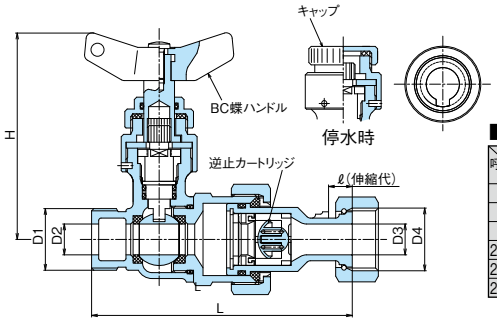

■主要寸法表 (mm)

呼径＼記号	L	ℓ	D1(統一ねじ) 呼び	D1(統一ねじ) 山数	D1(普通ねじ) 呼び	D1(普通ねじ) 山数	D2	D3	D4(統一ねじ) 呼び	D4(統一ねじ) 山数	D4(普通ねじ) 呼び	D4(普通ねじ) 山数	H
13	110	10	G¾	14	W258	14	13	13	G¾	14	W258	14	87
20	130	11	G1	11	W330	14	20	20	G1	11	W330	14	91
25	145	11	G1¼	11	W390	14	25	25	G1¼	11	W390	14	95
20×13	130	11	G1	11	W330	14	20	13	G¾	14	W258	14	91
25×13	145	11	G1¼	11	W390	14	25	13	G¾	14	W258	14	95
25×20	145	11	G1¼	11	W390	14	25	20	G1	11	W330	14	95

NT-MS-PC伸縮ボール止水栓（閉栓時ハンドル脱着式）

NT-MS・PC-MEO E-469

ハンドルは、閉栓状態の位置の時だけ脱着できます。
面間寸法が短いタイプです。

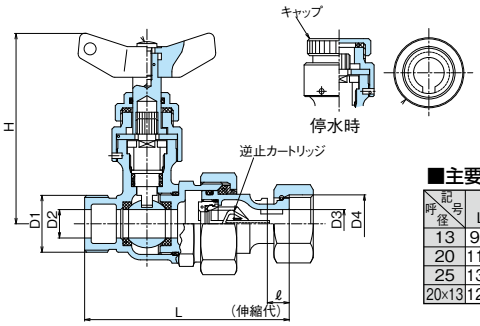

■主要寸法表 (mm)

呼径＼記号	L	ℓ	D1(統一ねじ) 呼び	D1(統一ねじ) 山数	D1(普通ねじ) 呼び	D1(普通ねじ) 山数	D2	D3	D4(統一ねじ) 呼び	D4(統一ねじ) 山数	D4(普通ねじ) 呼び	D4(普通ねじ) 山数	H
13	98	8	G¾	14	W258	14	13	13	G¾	14	W258	14	87
20	119	10.5	G1	11	W330	14	20	20	G1	11	W330	14	91
25	137	11	G1¼	11	W390	14	25	25	G1¼	11	W390	14	95
20×13	124	10.5	G1	11	W330	14	20	13	G¾	14	W258	14	91

NTK-PC伸縮ボール止水栓（専用ハンドル開閉式）

NTK・PC-MEO E-469

ハンドルは付属せず、キャップ付で設置されます。
スピンドル上面が閉栓プラグ形状となっているため開閉は、専用の開閉ハンドルにて行います。

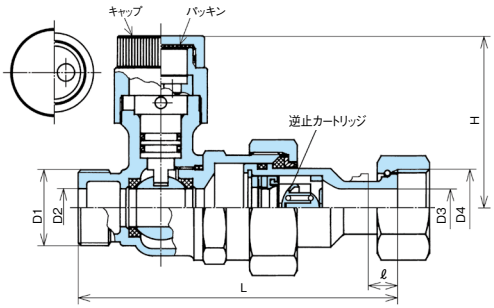

開閉ハンドル

■主要寸法表 (mm)

呼径＼記号	L	ℓ	D1(統一ねじ) 呼び	D1(統一ねじ) 山数	D1(普通ねじ) 呼び	D1(普通ねじ) 山数	D2	D3	D4(統一ねじ) 呼び	D4(統一ねじ) 山数	D4(普通ねじ) 呼び	D4(普通ねじ) 山数	H
13	110	10	G¾	14	W258	14	13	13	G¾	14	W258	14	59
20	130	11	G1	11	W330	14	20	20	G1	11	W330	14	63
25	145	11	G1¼	11	W390	14	25	25	G1¼	11	W390	14	67
20×13	130	11	G1	11	W330	14	20	13	G¾	14	W258	14	63
25×13	145	11	G1¼	11	W390	14	25	13	G¾	14	W258	14	67
25×20	145	11	G1¼	11	W390	14	25	20	G1	11	W330	14	67

PCR伸縮ボール止水栓（内封圧力低減機能付）

PCR-MEO E-469

ウォーターハンマー等によって生じる逆止弁二次側の内封圧力を低減します。

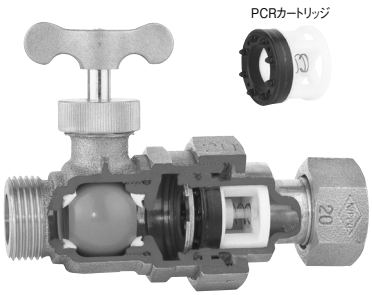

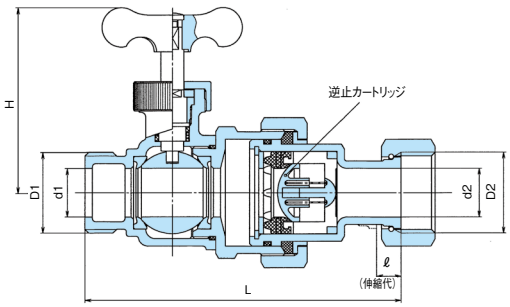

■急閉栓時の二次側圧力

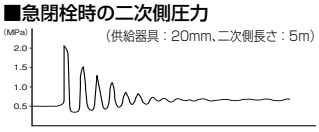

■主要寸法表 (mm)

呼径＼記号	L	D1	D2	d1	d2	H	ℓ
13	110	G¾	G¾	13	13	71.5	10
20	130	G1	G1	20	20	75.5	10
25	145	G1¼	G1¼	25	25	79.5	10
20×13	130	G1	G¾	20	13	75.5	10
25×13	145	G1¼	G¾	25	13	79.5	10
25×20	145	G1¼	G1	25	20	79.5	10

CD・CDT伸縮ボール止水栓（水抜機能付）

CD/CDT-MEO　E-469

止水栓を閉じた時、二次側立上がり管の水を排水栓より排水し、凍結を防ぎます。更にCDT-MEOは中間開き状態の時、逆止弁を通過して上流側へ加圧する事ができるため、竣工試験に便利です。

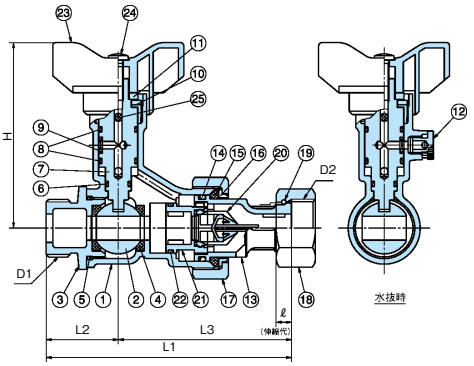

■主要部品表

品番	部品名	材質
1	本体	CAC911
2	ボール弁体	鉛レス青銅連鋳棒
3	ボール押え	CAC911
4	ボールシート	PTFE
5	Oリング	NBR
6	Oリング（CDのみ）	NBR
7	スピンドル	鉛レス青銅連鋳棒
8	Oリング	NBR
9	Oリング	NBR
10	スピンドル押え	C3604
11	ハンドルガイド	SUS304
12	排水栓キャップ	C3604
13	伸縮パイプ	CAC911
14	Oリング	NBR
15	ジョイントパッキン	NBR
16	ジョイント座金	POM
17	ジョイントナット	CAC406
18	メータ用袋ナット	CAC406又はCAC406C
19	直結リング	C5191W
20	逆止弁	POM,NBR SUS304
21	逆止弁アダプタ	CAC911
22	Oリング	NBR
23	ハンドル	POM
24	十字穴付小ねじ	SUS304
25	SUSボール	SUS304

■主要寸法表

(mm)

呼び径＼記号	L1	L2	L3	ℓ	D1		D2				H
					呼び	山数	呼び	山数	呼び	山数	
13	107.5	33	74.5	7	G3/4	14	G3/4	14	W25.8	14	85
20	137	37	100	7	G1	11	G1	11	W33.0	14	89
25	152	44	108	7	G1 1/4	11	G1 1/4	11	W39.0	14	93

水抜き操作について

◎ 凍結が予想される場合には、凍結前に水抜き操作を行ってください。
1. ハンドルを90°（1/4回転）右に回し弁を閉じる。
2. 吸気弁が設置されていない場合は、給水栓を開いて吸気を行ってください。給水栓は「寒冷地用固定式（または吊りコマ式）」あるいは、「寒冷地用逆止弁なし」をご使用ください。

⚠ 注 意

● 吸気弁を設置するか、給水栓を開けて吸気させないと水抜きできません。ホース接続は水抜きできない場合があります。

PCボール止水栓　E-469

単式逆止弁を内蔵した鉛レス青銅製の機器用ボール止水栓です。

PC-Rc×G

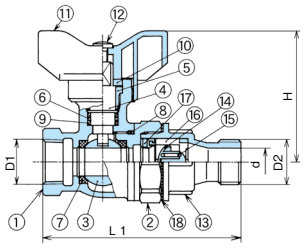

管端コア（可動形）内蔵品

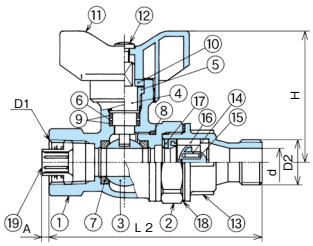

■PC-Rc×G 主要寸法表 (mm)

呼径＼記号	L1	L2	D1		D2		d	H	A
			呼び	山数	呼び	山数			
13	92	998	Rc½	14	G½	14	13	61	3.3
20	108	1152	Rc¾	14	G¾	14	19	65	2

■主要部品表

品番	部品名	材質
1	本体	CAC911
2	ボール押え	CAC911
3	ボール弁体	鉛レス青銅連鋳棒
4	スピンドル	鉛レス青銅連鋳棒
5	スピンドル押え	CAC406C
6	バックアップリング	POM
7	ボールシート	PTFE
8	Oリング	NBR
9	Oリング	NBR
10	ハンドルガイド	SUS304
11	ハンドル	PA又はPOM
12	十字穴付小ねじ	SUS304
13	逆止ソケット	CAC911
14	弁体	POM
15	コイルスプリング	SUS304
16	弁箱	POM
17	弁座パッキン	NBR
18	パッキン	PE
19	管端コア（可動形）	PE
20	スピンドル押えナット	C3604

PC-Rc×Rc

管端コア（可動形）内蔵品

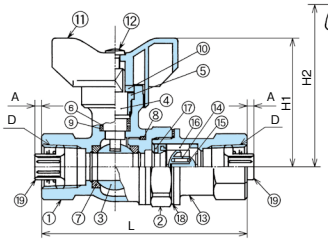

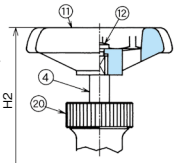

■PC-Rc×Rc 主要寸法表 (mm)

呼径＼記号	L	H1	H2	D		A
				呼び	山数	
13	98.6	61	77	Rc½	14	3.3
20	115.9	65	81	Rc¾	14	2.0
25	118	69.5	–	Rc 1	11	–

・コア付とコアなしがあります。
（呼び径25はコアなしのみ）

PC逆止弁内蔵ボール止水栓

NIPPO 技術と信頼のトレードマーク

PCボール弁Ⅲ型 E-70

単式逆止弁を内蔵し、給湯器の給水元栓に最適です。

PC-BⅢ-Rc×G

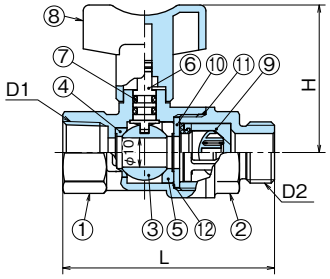

PC-BⅢ-Rc×Rc

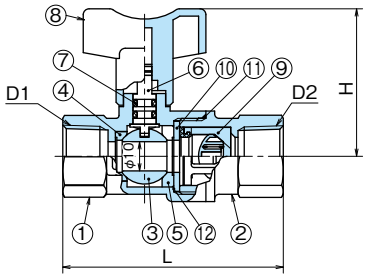

PC-BⅢ-R×G

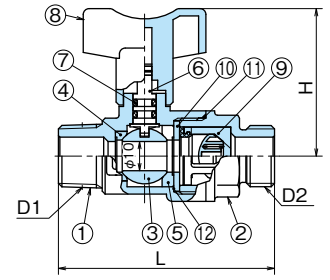

■ 主要寸法表

(mm)

型・呼び径 ＼ 記号		L	D1	D2	H ( )はロングハンドル付
Rc×G	½	72.5	Rc½	G½	50.5(70.5)
	¾	75.5	Rc¾	G¾	50.5(70.5)
	¾×½	74.5	Rc¾	G½	50.5(70.5)
Rc×Rc	½	75.5	Rc½	Rc½	50.5(70.5)
	¾	79	Rc¾	Rc¾	50.5(70.5)
R×G	½	74	R½	G½	50.5(70.5)
	¾	75.5	R¾	G¾	50.5(70.5)

■主要部品表

品番	部品名	材質
1	本体	C3771 Ni-Crめっき
2	逆止ソケット	C3771 Ni-Crめっき
3	ボール弁体	C3604 Ni-Crめっき
4	ボールシート	PTFE
5	ボールシート	PTFE
6	スピンドル	C3604
7	Oリング	NBR
8	ハンドル	ABS
9	逆止弁	POM・耐塩素EPDM SUS 304
10	座金	SUS 304
11	Oリング	NBR
12	テフロンシート	PTFE

■仕様

- 使用圧力：1MPa以下
- 耐　　圧：2MPa以下
- 逆　　止：3kPa及び1.5MPa
- 使用温度範囲：0～80℃
  (逆止弁一次側は常温の水
  逆止弁二次側は80℃以下)

取扱い上の注意事項

⚠ 注　意

①仕様の範囲内でご使用ください。規定外での使用は、性能に悪影響を及ぼす恐れがあります。
②取扱中に落下などによる衝撃を与えないでください。損傷・変形などにより漏水や機能低下の原因となります。
③保管は、内部にごみやほこりが入らないようにし、風通しのよい冷暗所としてください。
④ジョイントナット等に錆出された流水方向の矢印を、流れ方向に合わせて設置してください。
⑤凍結が予想される場合には、水抜きまたは保温などの凍結防止策を施してください。凍結は漏水や破損の原因となります。
⑥異物の噛み込みによる機能低下を避けるため、配管内を十分に洗浄排水してから取付けてください。
⑦施工時及び施工後の姿勢直しのため、ハンドル部やスピンドルなどへレンチを掛けないでください。破損の原因となります。
⑧栓の開閉は、ボール式ですので90°(1/4回転)です。それ以上無理に回さないでください。破損の原因となります。また、流量調整用として中間開度で使用すると、キャビテーション現象や弁体の振動、騒音などの発生、および性能低下や止水不良を招きます。
⑨開閉はゆっくり行ってください。急開閉は、水撃による器具の破損などの原因となります。
⑩竣工検査において0.75MPaを超える水圧で検査を実施する場合は、管末にプラグなどを用いて閉栓し、止水栓は開の状態にして行ってください。
⑪竣工時及び年1回程度は、逆止弁座へのごみ噛みの有無や、弁座の摩耗などの点検をし、異常があれば清掃・交換をしてください。
⑫解氷作業等による直火での加熱は、漏水や機能低下の原因となりますのでおやめください。

素敵な創造 ～人へ・未来へ
株式会社 日邦バルブ
NIPPO VALVE
本社・松本工場 〒399-8750 松本市笹賀3046
北 海 道 工 場 〒059-1362 苫小牧市柏原6-120
http://www.nippov.co.jp/

○お問い合わせ先

東 京 支 店	TEL.03-5338-2231	FAX.03-5338-2230	松 本 営 業 所	TEL.0263-50-5221	FAX.0263-50-5222
札 幌 営 業 所	TEL.011-232-0471	FAX.011-208-2260	名古屋営業所	TEL.052-735-6511	FAX.052-735-6510
仙 台 営 業 所	TEL.022-213-3177	FAX.022-213-3266	大 阪 営 業 所	TEL.06-6354-1057	FAX.06-6355-2213
北関東営業所	TEL.0283-22-7547	FAX.0283-20-1069	広 島 営 業 所	TEL.082-232-8117	FAX.082-232-8053
神奈川営業所	TEL.042-741-7121	FAX.042-765-7157	福 岡 営 業 所	TEL.092-472-5128	FAX.092-477-2057

ISO 9001・14001 認証取得

このカタログに記載した内容は予告なく変更することがあります。
また、許容差のない数値は標準値を示します。呼び寸法・呼び径は同一ではありません。

再生紙を使用しています。　1606.2000K