図面改正	
検査箇所	◇

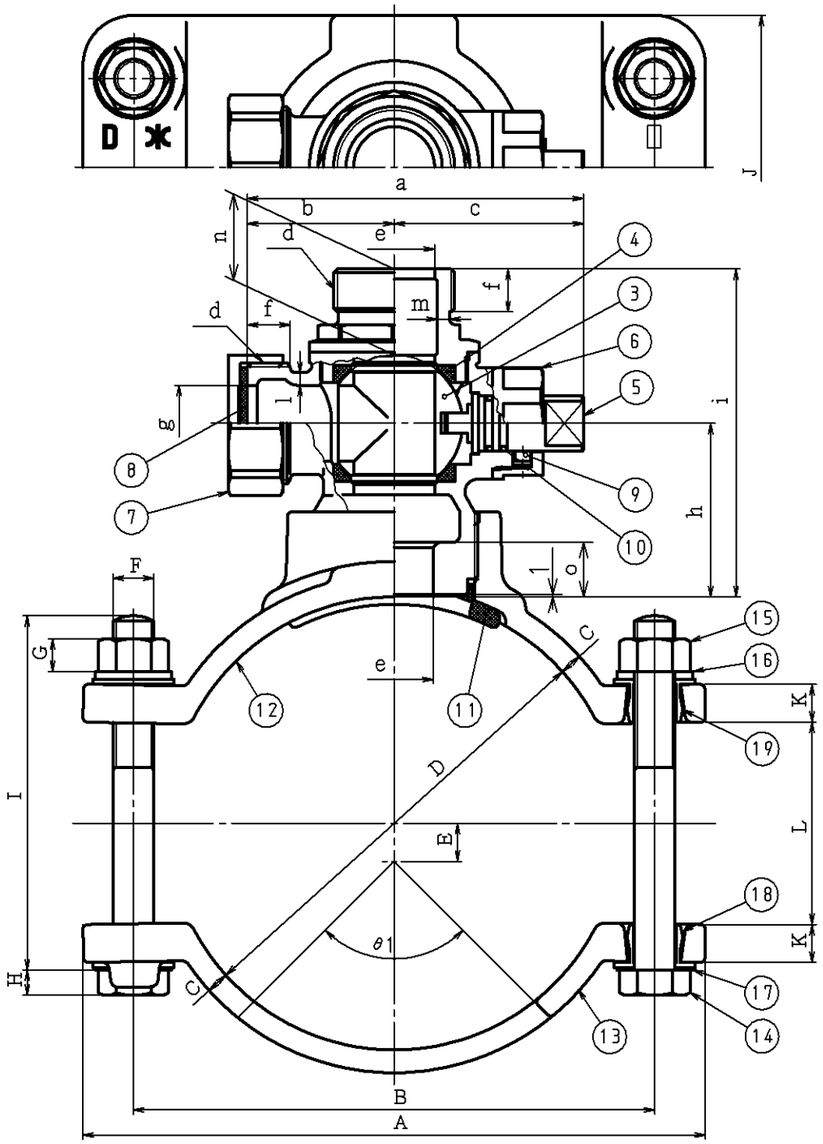

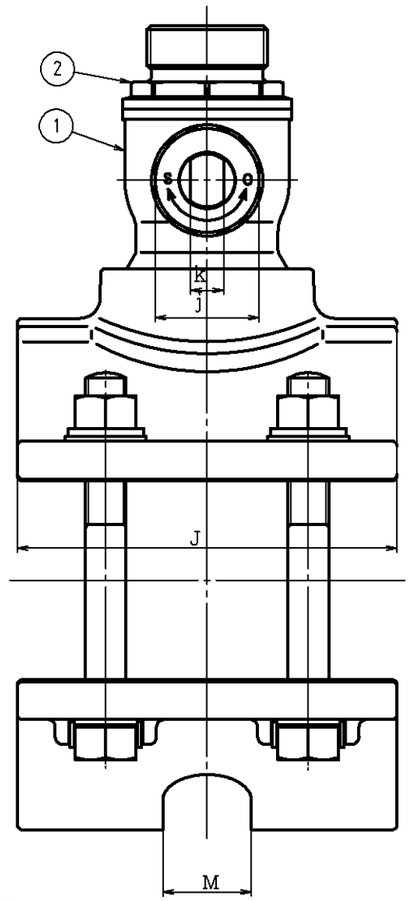

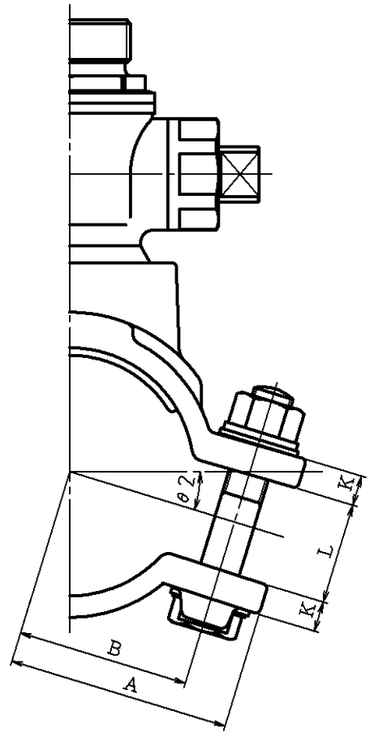

配水管75．100の形状

サドル機構の寸法表

配水管径＼記号		A	B	C	D	E	F	G	H	I	J	K	L	M	θ1	θ2
DIP	75	88	68	8.5	98	-	M16	13	10	90	120	12	40	-	-	17°
	100	104	84	9.0	125	15	↑	↑	↑	100	120	14	40	35	90°	10°
	125	237	197	9.0	152	↑				100	120	14	40	35	↑	-
	150	245	205	9.0	179					140	120	15	80	35		-
	200	297	257	11.0	233					170	160	18	100	40		-
	250	353	313	12.0	287					200	160	18	134	40		-
	300	407	367	12.5	341	↓	↓	↓	↓	200	160	18	134	40	↓	-
	350	466	426	13.0	394	15	M16	13	10	200	160	18	134	40	90°	-
VP SP	75	90	70	7.0	91	-	M16	13	10	60	120	12	10	-	-	17°
	100	105	85	9.0	116	-	M16	13	10	70	120	14	10	-	-	10°
	150	262	222	9.0	167	-	M16	13	10	70	120	15	10	-	-	-
SP	125	236	196	9.0	142	-	M16	13	10	70	120	14	10	-	-	-
	200	310	270	9.0	218	-	M16	13	10	90	160	18	20	-	-	-

配水管125～350の形状

止水機構の寸法表

取出口径＼記号	a	b	c	d	e	f	g	h	i	j	k	l	m	n	o
30	133	58	75	G1 1/2	31	17	30	68.5	129.5	41	13	5	5	34	20.5
40	152	69	83	G2	41	20	40	70	139.5	41	13	5	5.4	35.5	22
50	172	82	90	G2 1/2	51	22	50	75.5	153.5	41	13	6	5.8	36.5	23

注記

1. G1 1/2 山11 外径 47.803 谷径 44.845
2. G 2 山11 外径 59.614 谷径 56.656
3. G2 1/2 山11 外径 75.184 谷径 72.226
4. 配水管径75，100，150，はVPとSPは共用です

記号	品名	材質	数量	単重	標準図番号	備考
19	絶縁体B	PC	4			ポリカーボネイト
18	絶縁体A	PC	4			ポリカーボネイト
17	回り止め座金	SUS304	4			
16	平座金	SUS304	4			
15	六角ナット	SUS304	4			モリブデンコーティング
14	六角ボルト	SUS304	4			
13	サドルバンド	FCD450	1			エポキシ樹脂粉体塗装
12	サドル本体	FCD450	1			エポキシ樹脂粉体塗装
11	サドルパッキン	NBR	1			1A・70
10	Oリング	NBR	2			1種A
9	止めピン	SUS304	1			
8	キャップパッキン	NBR	1			1A・70
7	キャップ	CAC406	1			
6	保護ナット	CAC406	1			
5	スピンドル	CAC903C	1			
4	ボールシート	PTFE	2			(四フッ化エチレン)
3	ボール弁体	CAC903C	1			
2	ボール押え	CAC911	1			
1	ボールケース	CAC911	1			

承認	技術部 '04.8.11 河西	校図	技術管理課 '04.8.11 村山
検図		製図	阿部
日付	'04.06.11		

30～50 JWWA B 117

水道用サドル付分水栓 A形

組立図及び主要寸法表

製品記号	尺度
30037	NONE
図番	
k01-090，y30	

NIPPO 株式会社 日邦バルブ