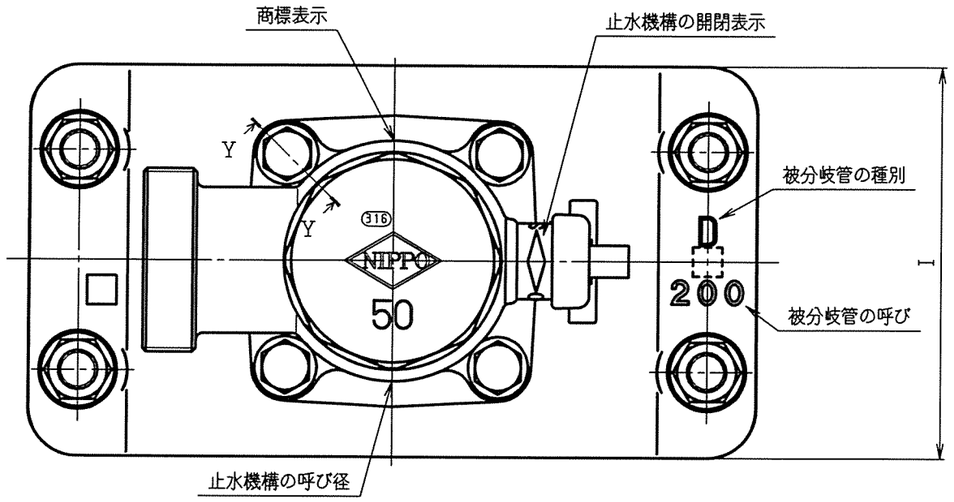

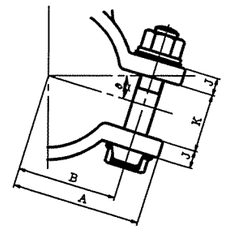

DIP100, 150
VP, SP100の形状

サドル機構の寸法表

配水管径 ＼ 記号		A	B	C	D	E	F	G	H	I	J	K	θ
DIP	100	108	89	9.0	118	M16	13	10	100	120	14	40	25°
	150	122	101	9.0	169	M16	13	10	140	120	15	80	15°
	200	297	257	11.0	220	M16	13	10	170	160	18	100	–
	250	353	313	12.0	271.8	M16	13	10	200	160	18	134	–
	300	407	367	12.5	322.8	M16	13	10	200	160	18	134	–
	350	466	426	13.0	374	M16	13	10	200	160	18	134	–
VP	100	105	85	9.0	114	M16	13	10	70	120	14	10	10°
SP	150	262	222	9.0	165	M16	13	10	70	120	15	10	–
SP	200	310	270	9.0	216.3	M16	13	10	90	160	18	20	–

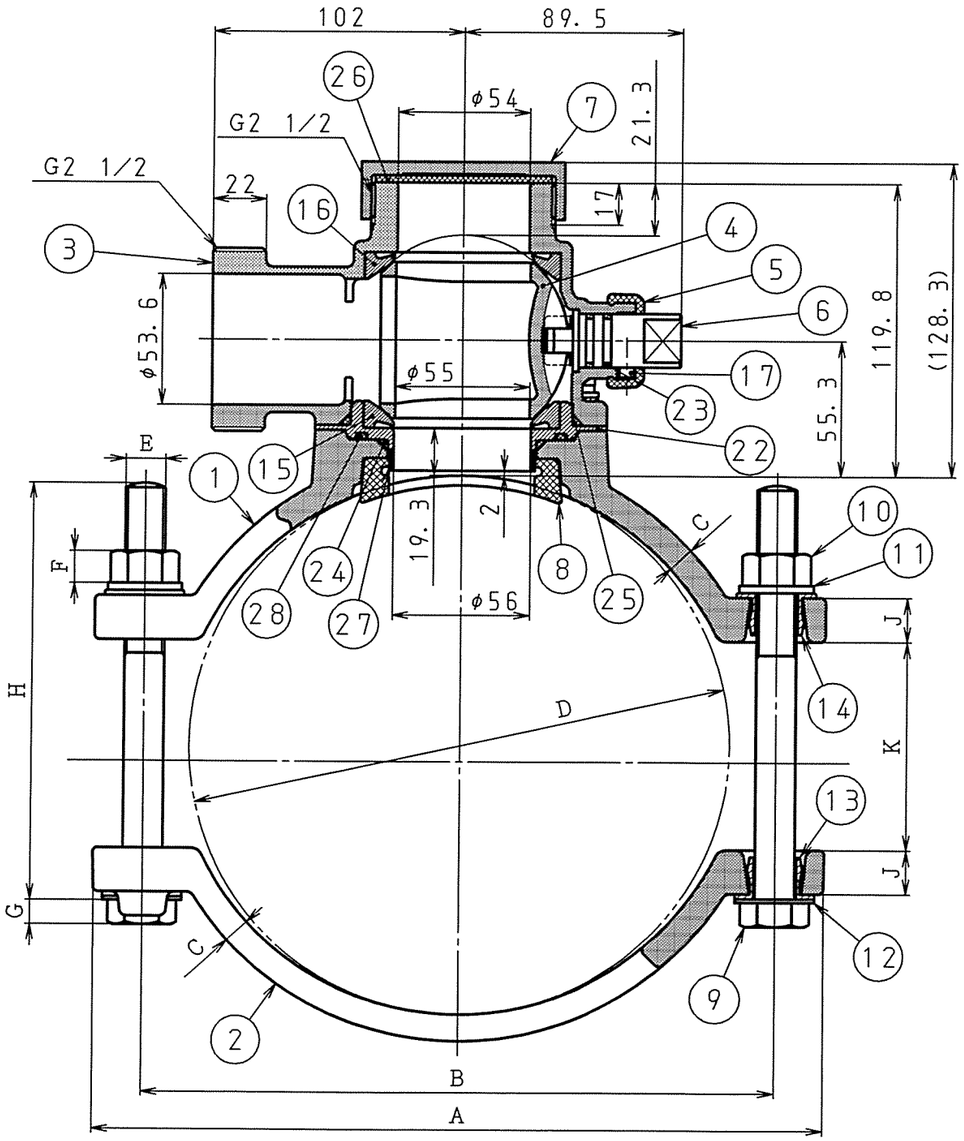

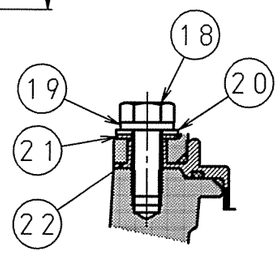

断面 Y−Y

記号	品名	材質	数量	単重	備考	引用規格
28	Oリング	NBR	1			
27	リング	SUS304	1			
26	ガスケット	NBR	1			
25	Oリング	NBR	1			
24	Oリング	NBR	1			
23	Oリング	NBR	2			
22	絶縁プレート	PPS	1			
21	絶縁ワッシャ	PC	4			
20	ワッシャ	SUS304	4			
19	スプリングワッシャ	SUS304	4			
18	六角ボルト	SUS304	4			
17	止めピン	SUS304	1			
16	ボールシート	POM	1			
15	ボールシート	PTFE	1			
14	絶縁体B	PC	4			
13	絶縁体A	PC	4			
12	廻り止め座金	SUS304	4			
11	ワッシャ	SUS304	4			
10	六角ナット	SUS304	4			モリブデンコーティング
9	六角ボルト	SUS304	4			
8	サドルパッキン	NBR	1			
7	プラグ タイプA	SCS14	1			
6	スピンドル	SUS316	1			
5	保護キャップ	CR	1			
4	ボール弁体	SCS14	1			
3	ボールケース	SCS14	1			
2	サドルバンド	FCD450-10	1			エポキシ樹脂粉体塗装
1	サドル本体	FCD450-10	1			エポキシ樹脂粉体塗装

承認	技術 技術部 '14.6.18 重野	検図	技術 技術管理部 '14.6.18 布山
検図	'14.6.18	製図	高師
日付	2014. 6. 18		

50

JWWA B 139
ステンレス製サドル付分水栓

組立図

製品記号	尺度
30254	NONE
図番	
k01-366, y30	

NIPPO 株式会社 日邦バルブ