技術と信頼のトレードマーク

NIPPO

JWWA B 117・136

水道用サドル付分水栓（ボール式）

水道用ポリエチレン管サドル付分水栓（ボール式）

素敵な創造～人へ·未来へ

株式会社日邦バルブ

NIPPO VALVE

JWWA B117・136　水道用 サドル付分水栓（ボール式）

商品記号・品揃え

JWWA B 117　水道用サドル付分水栓　接続構造　ねじ式　　注）（ ）内、規格準拠品

商品記号	取付管の種類	止水機構呼び径	サドル機構呼び径									
			40	50	75	100	125※	150	200	250	300	350
JWWA KA-DIP	DIP	20			DIP	DIP	(DIP)	DIP	DIP	DIP	DIP	DIP
		25			DIP	DIP	(DIP)	DIP	DIP	DIP	DIP	DIP
		30			DIP	DIP	(DIP)	DIP	DIP	DIP	DIP	DIP
		40			DIP	DIP	(DIP)	DIP	DIP	DIP	DIP	DIP
		50			(DIP)	DIP	(DIP)	DIP	DIP	DIP	DIP	DIP
JWWA KA-VP・SP	VP SP	13	VP (SP)	VP (SP)	VP (SP)	VP (SP)		VP (SP)	(VP・SP)			
		20	VP・SP	VP・SP	VP・SP	VP・SP	SP (VP)	VP・SP	SP (VP)			
		25	(VP・SP)	VP・SP	VP・SP	VP・SP	SP (VP)	VP・SP	SP (VP)			
		30			VP・SP	VP・SP	SP (VP)	VP・SP	SP (VP)			
		40			VP・SP	VP・SP	SP (VP)	VP・SP	SP (VP)			
		50			(VP・SP)	VP・SP	SP (VP)	VP・SP	SP (VP)			

※125mm、DIP、VPは規格書において参考扱いとなっています。

JWWA B 117　水道用サドル付分水栓　接続構造　フランジ式　　注）（ ）内、規格準拠品

商品記号	取付管の種類	止水機構呼び径	サドル機構呼び径									
			40	50	75	100	125	150	200	250	300	350
JWWA KA(F)-DIP	DIP	25			DIP	DIP		DIP	DIP	DIP	DIP	
		50			(DIP)	DIP		DIP	DIP	DIP	DIP	
JWWA KA(F)-VP・SP	VP　SP	25		VP・SP								

JWWA B 136　水道用ポリエチレン管サドル付分水栓

商品記号	取付管の種類	止水機構呼び径	サドル機構呼び径		
			40	50	
JWWA KA-PE	PE	13	PE	PE	
		20	PE	PE	
		25		PE	
JWWA KA-PE-SPL（ステンレスプレート）	PE	13	PE	PE	
		20	PE	PE	
		25		PE	

備　考

取付管の種類について

- ＤＩＰ　：　ダクタイル鋳鉄管
- ＣＩＰ　：　鋳鉄管
- ＡＣＰ　：　石綿セメント管
- Ｖ　Ｐ　：　硬質ポリ塩化ビニル管
- Ｓ　Ｐ　：　鋼管
- Ｐ　Ｅ　：　ポリエチレン管

規格にない管種・サイズは下記商品をご使用ください。　　注）全て規格準拠品

商品記号	取付管の種類	止水機構呼び径	サドル機構呼び径									
			50	65	75	100	125	150	200	250	300	350
AS-SBCA AS-SBC AS-SBA（旧規格）	CIP ACP	13	ACP		CIP・ACP	CIP・ACP	CIP・ACP	CIP・ACP	CIP ACP	CIP ACP	CIP ACP	CIP ACP
		20	ACP		CIP・ACP	CIP・ACP	CIP・ACP	CIP・ACP	ACP	ACP	ACP	ACP
		25	ACP		CIP・ACP	CIP・ACP	CIP・ACP	CIP・ACP	ACP	ACP	ACP	ACP
AS-SBVS（旧規格）	VP SP	13		VP・SP			VP・SP		VP・SP			
		20		VP・SP								
		25		VP・SP								
L-SBCA L-SBA（オリジナル品）	CIP ACP	30			CIP・ACP	CIP・ACP	CIP・ACP	ACP	ACP	ACP	ACP	ACP
		40			CIP・ACP	CIP・ACP	CIP・ACP	ACP	ACP	ACP	ACP	ACP
		50			CIP・ACP	CIP・ACP	CIP・ACP	ACP	ACP	ACP	ACP	ACP

仕様

● 使用流体：水道水（常温）　● 使用圧力：0.75MPa 以下

性能

1. 耐圧性能：栓を開き、穿孔機取付口及び給水管取出口をふさいでから、1.75MPa の水圧を加え、1 分間保持したとき、耐圧部に変形・破損・漏れ、その他の異常なし。
2. 止水性能：栓を閉じ、穿孔機取付口及び給水管取出口のキャップを取り除いてから、0.75MPa の水圧を加え、30 秒間保持したとき、シート漏れ、その他の異常なし。
3. 圧力損失：(圧力損失は、表中の定格流量においての数値です。)

止水機構呼び径（mm）	13	20	25	30	40	50
定格流量（ℓ／min）	16	38	60	85	150	240
圧力損失（kPa）	25以下	20以下		15以下		

注）ただし流水の圧力が、0.15MPa 以上のとき。

4. 作動性能：0.75MPa の水圧を加えながら栓を開閉したとき、運動部分が円滑に作動し、ずれ、漏れなど各部に異常なし。
5. 浸出性能：浸出性能試験により水質基準に適合。
6. サドル機構の保持性能：サドル機構の保持性試験を行った時、サドル取付部からの漏れなし。（JWWA B 136規格品のみ該当）

取扱上のご注意

⚠ 注　意

① 仕様の範囲でご使用ください。規定外での使用は、機能低下や破損の原因となります。
② ボルト・ナットの締付け時には、下表の標準締付トルクを守って締付けてください。
また片締めにならないよう、左右交互に締付けてください。

ＪＷＷＡＢ 117 規格品

ボルトの呼び	取付管の種類	標準締付トルク
M16	DIP、SP	60N・m
	VP	40N・m
M20	DIP、SP	75N・m

ＪＷＷＡＢ１３６ 規格品

標準締付トルク	20N・m

※サドルバンドとサドル本体が接触します。

③ 防錆用コアを装着する場合は、きり径を確認の上、穿孔作業を行ってください。

(mm)

止水機構呼び径	20	25	30	40	50
きり径 $^{+0.2}_{0}$	18.1	23.1	28.1	38.1	47.1

④ 穿孔終了後、排水などにより、切片や異物の排出を十分に行ってください。
⑤ 栓の開閉は９０°（１／４回転）です。開閉方向をよく確認し、それ以上無理に回さないでください。
また、開閉操作はゆっくり行ってください。
⑥ 全開・全閉以外では使用しないでください。

防錆用コア各種・防食フィルム

密着ステンレスコア 20-50

防錆銅コア 20-50

防食フィルム

密着銅コアＳ 20-50

密着銅コアＬ 20-50

■ JWWA B 117 水道用サドル付分水栓 A 形〔接続構造：ねじ式〕JWWA-KA

13-25

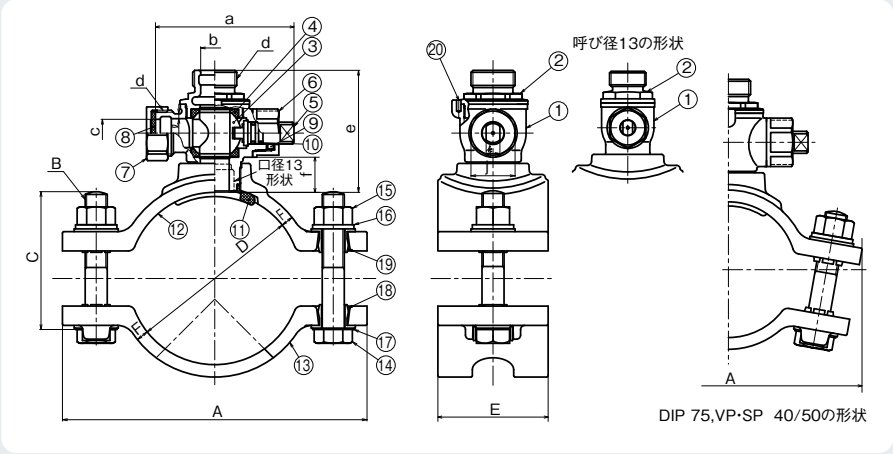

30-50

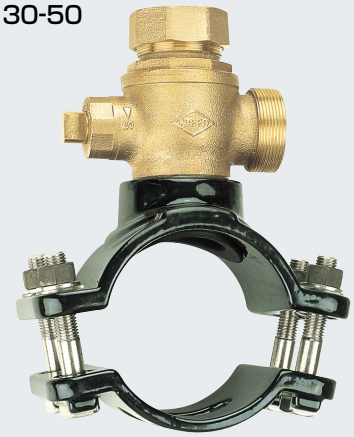

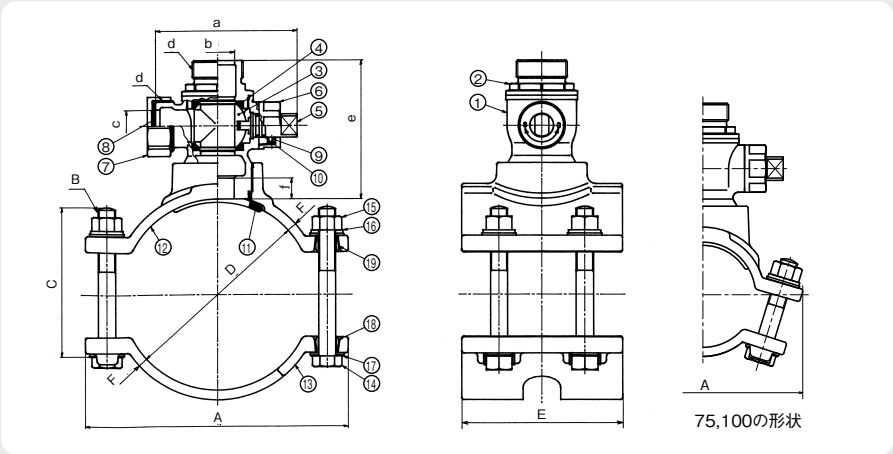

■ JWWA B 117 水道用サドル付分水栓 A(F)形〔接続構造：フランジ式〕JWWA-KA(F)

25

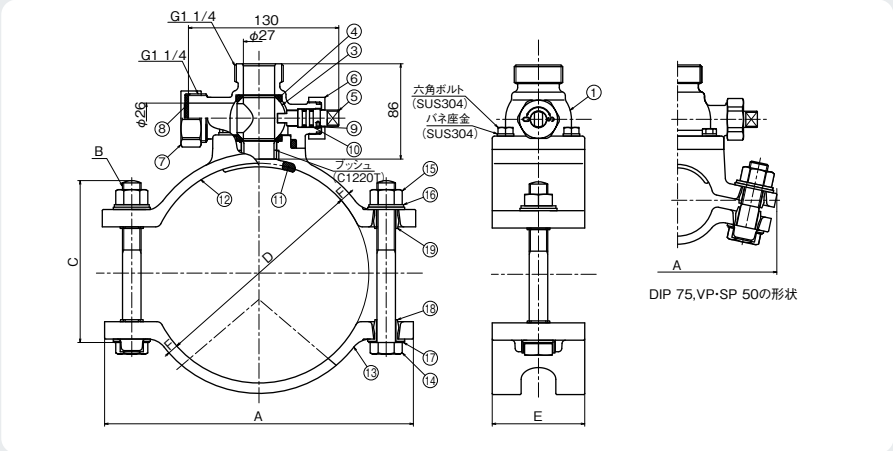

50

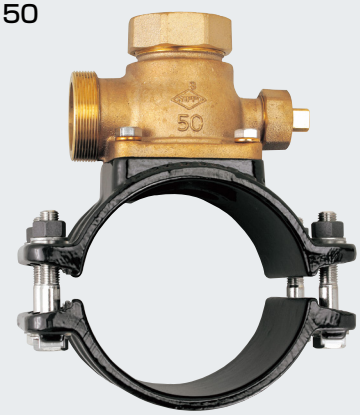

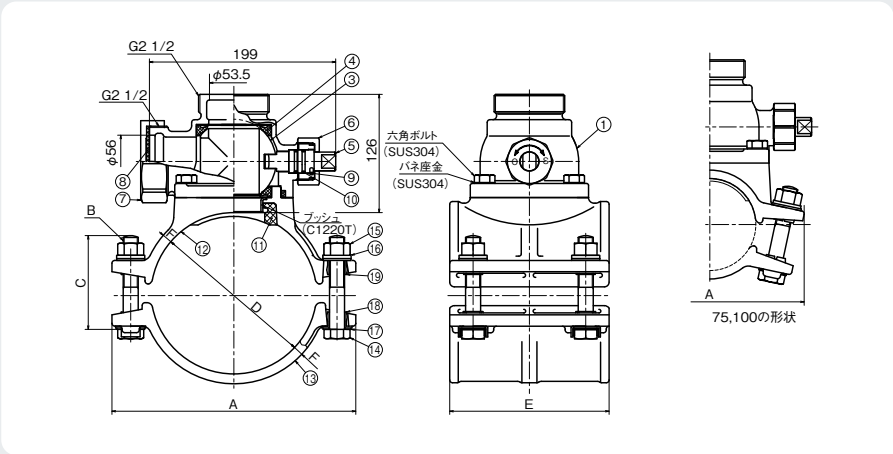

主要部品表

品番	部品名	材質	数量
1	ボールケース	CAC911	1
2	ボール押え	CAC911	1
3	ボール弁体	鉛レス青銅連鋳棒	1
4	ボールシート	PTFE	2
5	スピンドル	鉛レス青銅連鋳棒	1
6	保護ナット	CAC406	1
7	キャップ	CAC406	1
8	キャップパッキン	NBR	1
9	止めピン	SUS304	1
10	Oリング	NBR	2
11	サドルパッキン	NBR	1
12	サドル本体	FCD450 エポキシ樹脂粉体塗装	1
13	サドルバンド	FCD450 エポキシ樹脂粉体塗装	1
14	6角ボルト	SUS304	13~25 2 30~50 4
15	6角ナット	SUS304 モリブデンコーティング	13~25 2 30~50 4
16	平座金	SUS304	13~25 2 30~50 4
17	回り止め座金	SUS304	13~25 2 30~50 4
18	絶縁体A	PC	13~25 2 30~50 4
19	絶縁体B	PC	13~25 2 30~50 4
20	回り止めピン(20·25のみ)	SUS304	1

KA サドル機構部寸法表

(mm)

取付管	記号	A	B	C	D	E	F
DIP	75	193 (187)	M16	90	98	80 (120)	8.5
	100	217 (217)	M16	100	125	80 (120)	9
	125	246 (237)	M16	100	152	80 (120)	9
	150	256 (245)	M16	140	179	80 (120)	9
	200	327 (297)	M20 (M16)	170	233	100 (160)	11
	250	381 (353)	M20 (M16)	200	287	100 (160)	12
	300	437 (407)	M20 (M16)	200	341	100 (160)	12.5
	350	497 (466)	M20 (M16)	200	394	100 (160)	13
VP SP 兼用	40	160	M16	60	49	80	7
	50	168	M16	60	62	80	7
	75	185 (182)	M16	60	91	80 (120)	7
	100	219 (213)	M16	70	116	80 (120)	9
	150	273 (262)	M16	70	167	80 (120)	9
SP	125	245 (236)	M16	70	142	80 (120)	9
	200	344 (310)	M20 (M16)	90	218	100 (160)	9

( ) は止水機構呼び径 30 ~ 50 用

KA(F) サドル機構部寸法表

(mm)

取付管	記号	A	B	C	D	E	F
DIP	75	193 (201)	M16 (M16)	85 (100)	101 (98)	80 (170)	8.5 (7.5)
	100	216 (219)	M16 (M16)	85 (100)	130 (127)	80 (170)	9.0 (7.5)
	150	262 (260)	M16 (M16)	120 (100)	190 (177)	80 (170)	9.0 (7.5)
	200	320 (305)	M20 (M16)	180 (140)	232 (232)	100 (170)	11.0 (9.0)
	250	380 (362)	M20 (M20)	210 (210)	286 (286)	100 (170)	12.0 (10.0)
	300	420 (417)	M20 (M20)	210 (210)	326 (338)	100 (170)	12.5 (10.0)
VP·SP	50	172	M16	60	62	80	7.0

( ) は止水機構呼び径 50 用

KA 止水機構部寸法表

(mm)

呼び径	a	b	c	d	e	f
13	84.5	14	14	G¾	82	—
20	100.5	21	20	G1	89.5	24.5
25	110.5	26	25	G1¼	101	25
30	133	31	30	G1½	129.5	19.5
40	152	41	40	G2	139.5	21
50	172	51	50	G2½	153.5	22

穿孔機・防錆用コア挿入機

手動穿孔機

S型穿孔機 20~25

大肯精密株式会社製 電動穿孔機

ファルコン 20~50

ホーク 20・25

ペガサス(電動·手動兼用) 20~50

密着ステンレスコア・挿入機

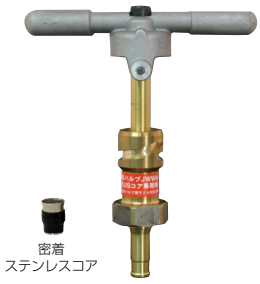

クイック挿入機

防錆コア・挿入機 20~50

L型挿入機
20~50

密着コア・挿入機 20~50

L2型挿入機 一式 20~50

密着コア・挿入機

20mm用
25mm用

ハンディ挿入機 20~25

■JWWA B 136水道用ポリエチレン管 サドル付分水栓 JWWA-KA-PE

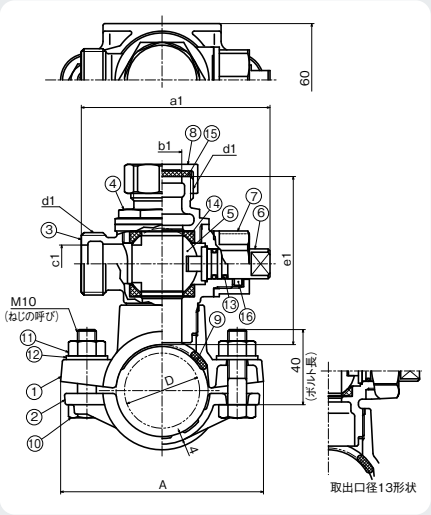

■JWWA B 136水道用ポリエチレン管 サドル付分水栓 JWWA-KA-PE-SP

ステンレスプレート 本体はJWWA-KA-PEと共通

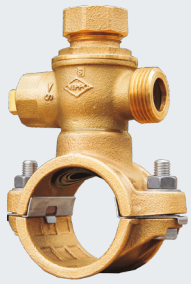

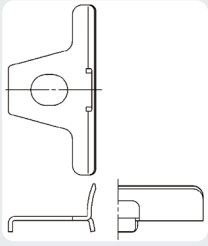

ステンレスプレート外観

・ステンレスプレートが管を保護。
ボルトの脱落を防止するため、施工性がアップしました。

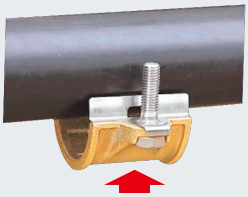

押す

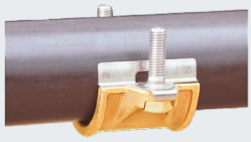

管に固定

主要部品表

品番	部品名	材質	数量
1	サドル本体	CAC911	1
2	サドルバンド	CAC406	1
3	ボールケース	CAC911	1
4	ボール押え	CAC911	1
5	ボール弁体	鉛レス青銅連鋳棒	1
6	スピンドル	鉛レス青銅連鋳棒	1
7	保護ナット	CAC406	1
8	キャップ	CAC406	1
9	サドルパッキン	NBR	1

品番	部品名	材質	数量
10	六角ボルト	SUS304	2
11	六角ナット	SUS304 モリブデンコーティング	2
12	平座金	SUS304	2
13	Oリング	NBR	2
14	ボールシート	PTFE	2
15	キャップパッキン	NBR	1
16	止めピン	SUS304	1
17	なべ小ねじ	SUS304	1

ポリエチレン管用穿孔機

ハンディードリルPHD

●PE管専用で口径ごとの簡易型穿孔機です。

サドル機構部寸法表

(mm)

取付管	記号	A	D
PE	40	108	49
	50	118	61

止水機構部寸法表

(mm)

呼び径	記号	a1	b1	c1	d1	e1
13		84.5	14	14	G¾	83
20		100.5	21	20	G1	89
25		110.5	26	25	G1¼	101

素敵な創造 ～人へ・未来へ

NIPPO VALVE 株式会社 日邦バルブ

本社・松本工場 〒399-8750 松本市笹賀3046
北海道工場 〒059-1362 苫小牧市柏原6-120

https://www.nippov.co.jp/

お問い合わせ先

東京支店	TEL.03-5338-2231	FAX.03-5338-2230
札幌営業所	TEL.011-232-0471	FAX.011-208-2260
仙台営業所	TEL.022-213-3177	FAX.022-213-3266
北関東営業所	TEL.0283-22-7547	FAX.0283-20-1069
神奈川営業所	TEL.042-741-7121	FAX.042-765-7157
松本営業所	TEL.0263-50-5221	FAX.0263-50-5222
名古屋営業所	TEL.052-735-6511	FAX.052-735-6510
大阪営業所	TEL.06-6210-2563	FAX.06-6210-2564
広島営業所	TEL.082-232-8117	FAX.082-232-8053
福岡営業所	TEL.092-472-5128	FAX.092-477-2057

ISO 9001・14001 認証取得

このカタログに記載した内容は予告なく変更することがあります。
また、許容差のない数値は標準値を示します。呼び寸法・呼び径と実寸法とは同一ではありません。

2108.1000K